Blue Brixx



1

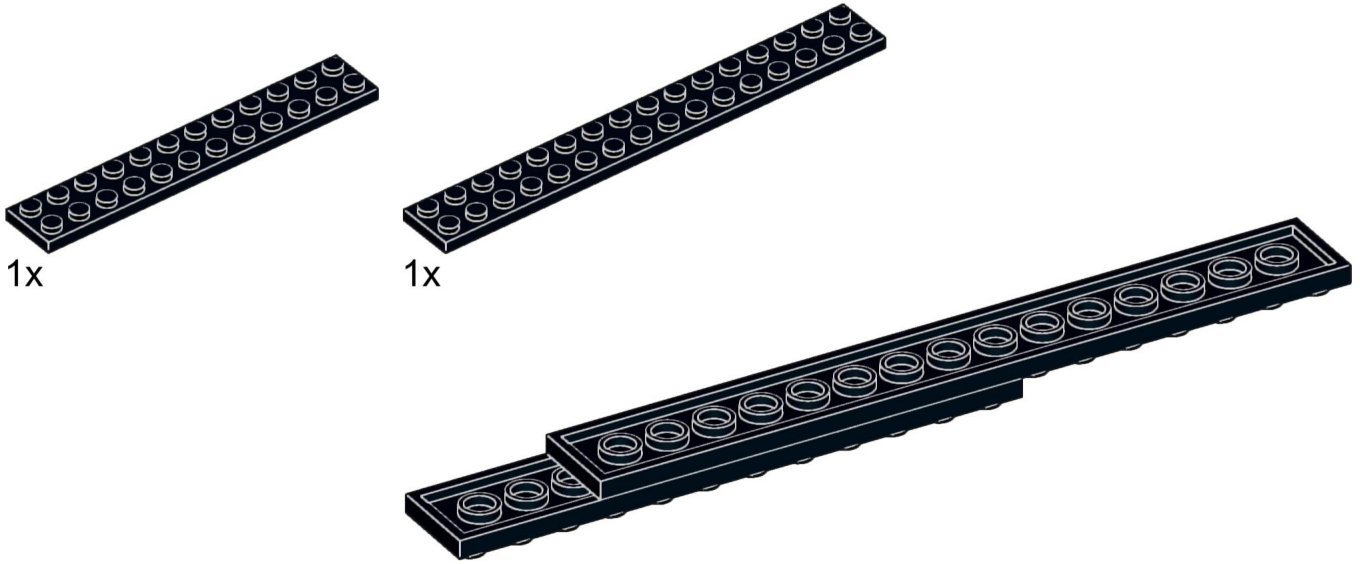

2

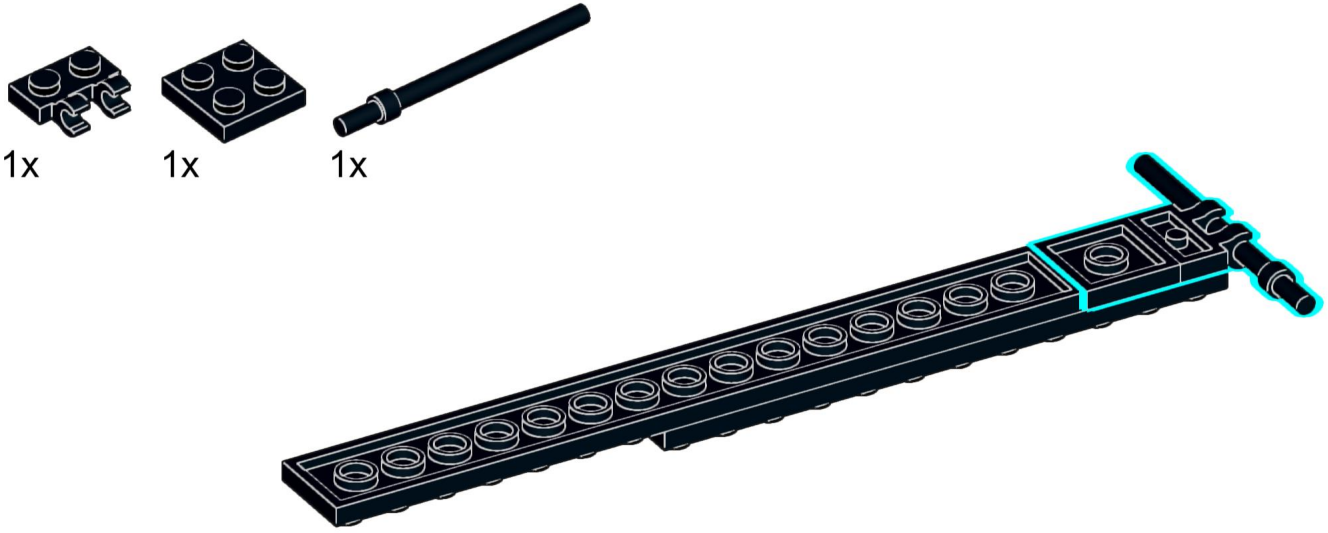

3



1x 2x 1x

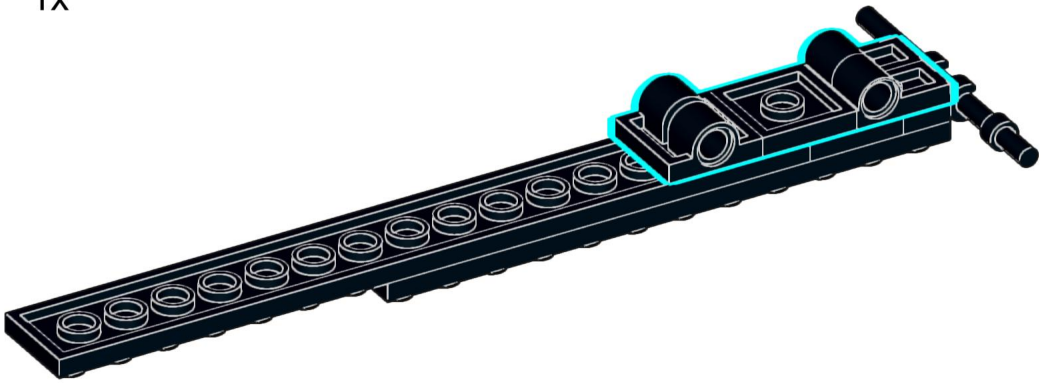

4

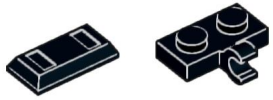

2x 2x

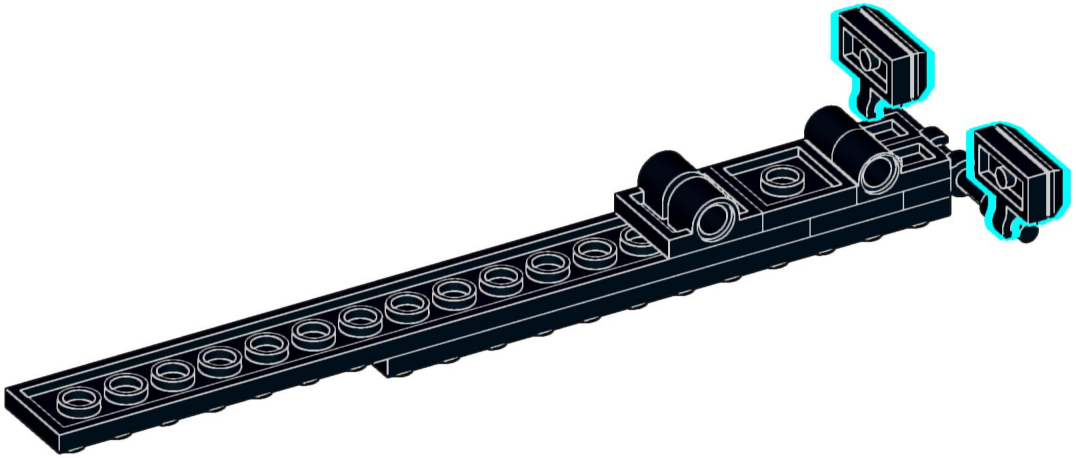

5

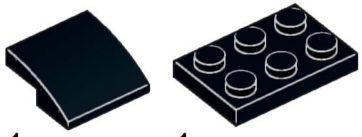

1x

1x

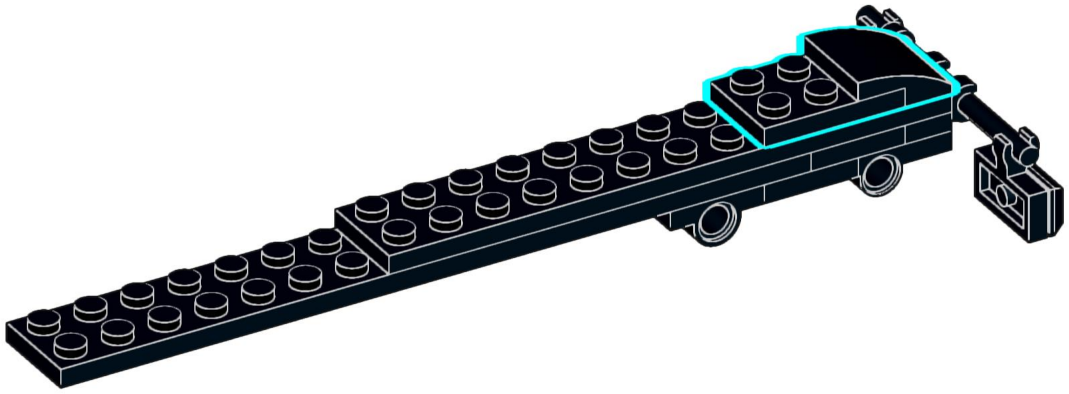

6



1x



1x

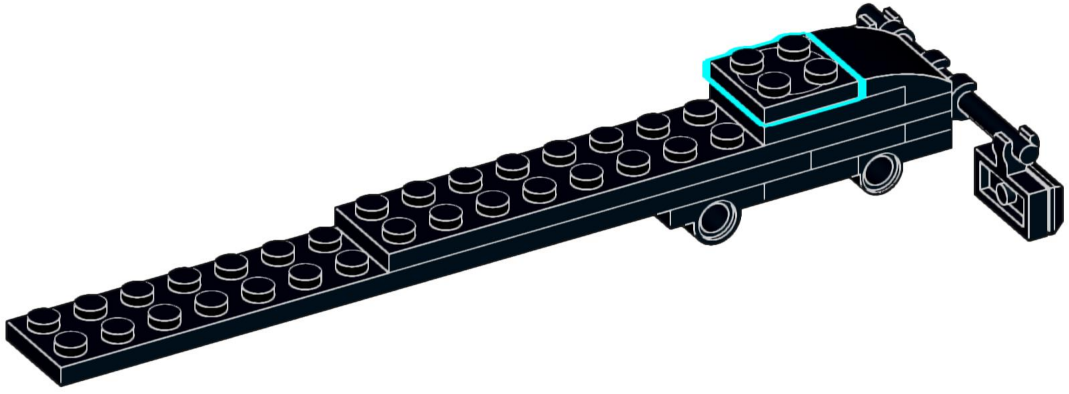

7

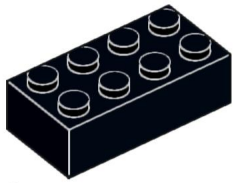

2x

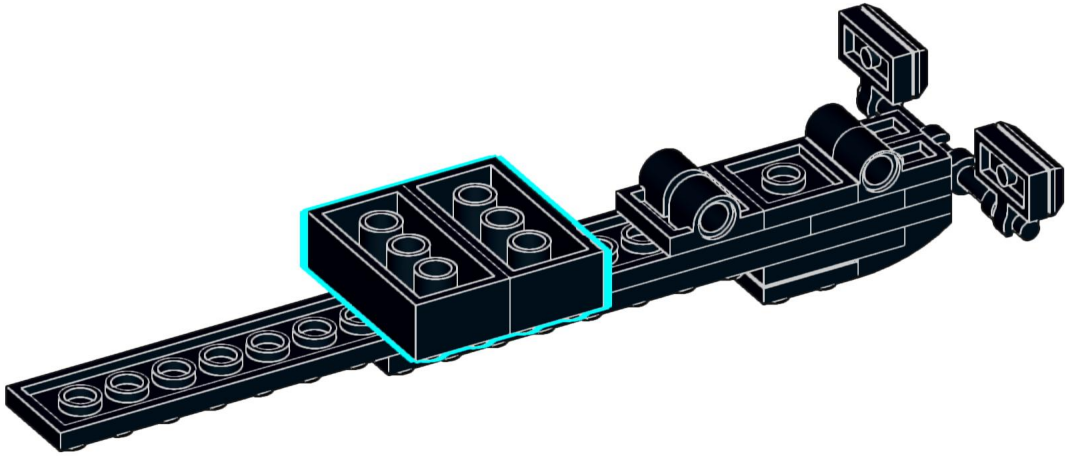

8



2x

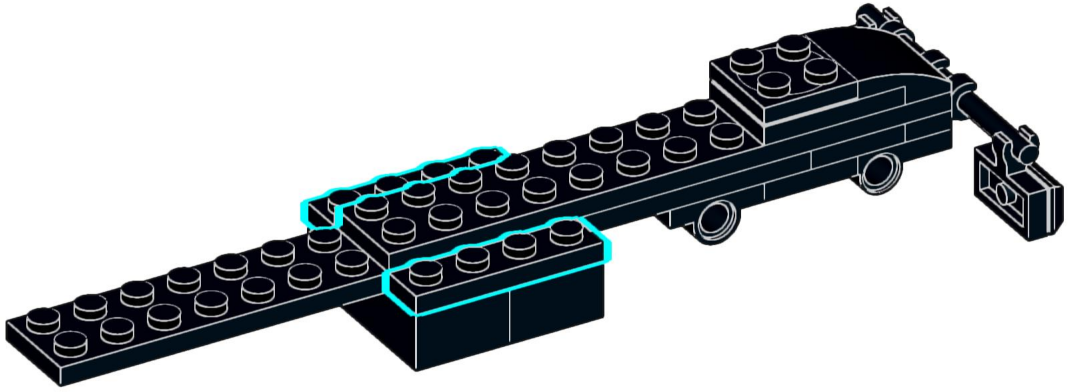

9

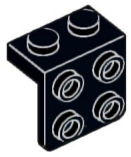

4x

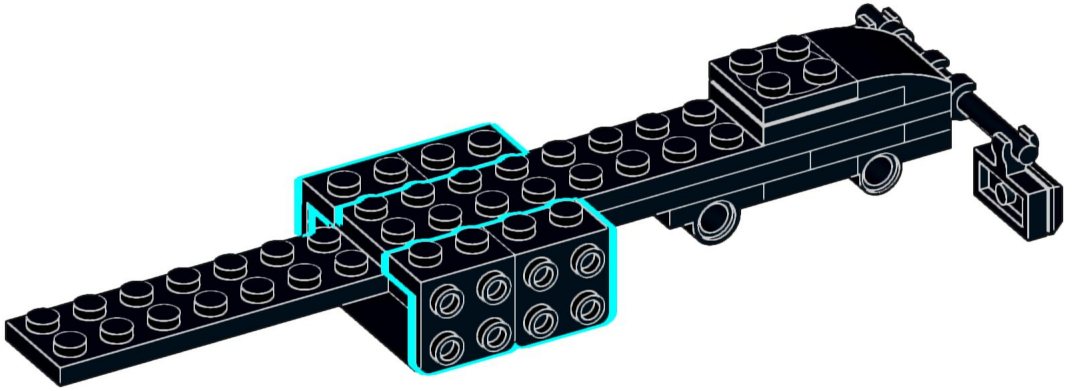

10

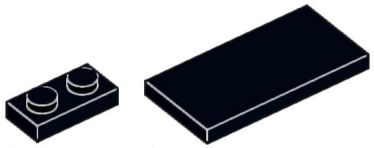

1x 1x

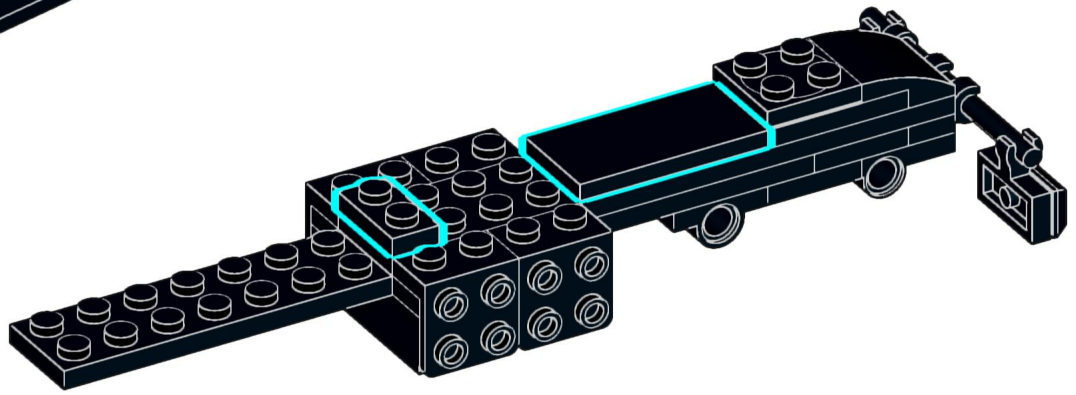

11

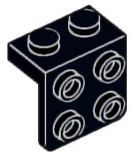

4x

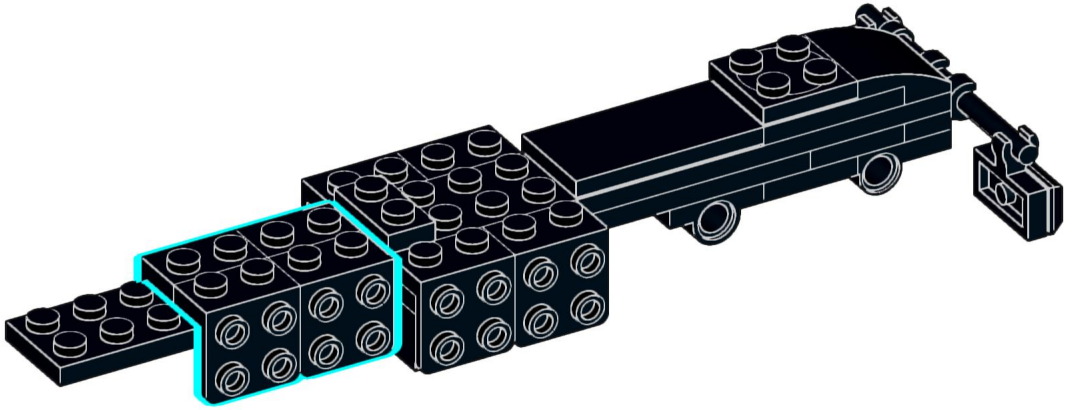

12

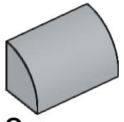

8x

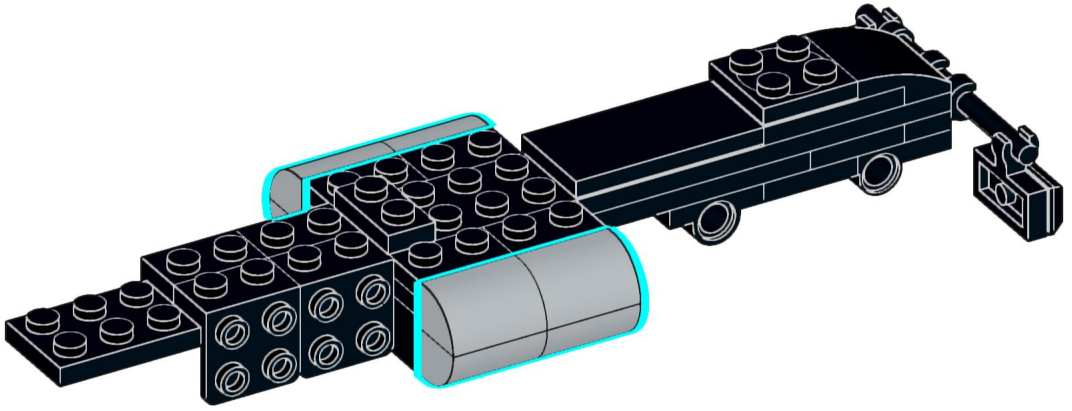

13



4x

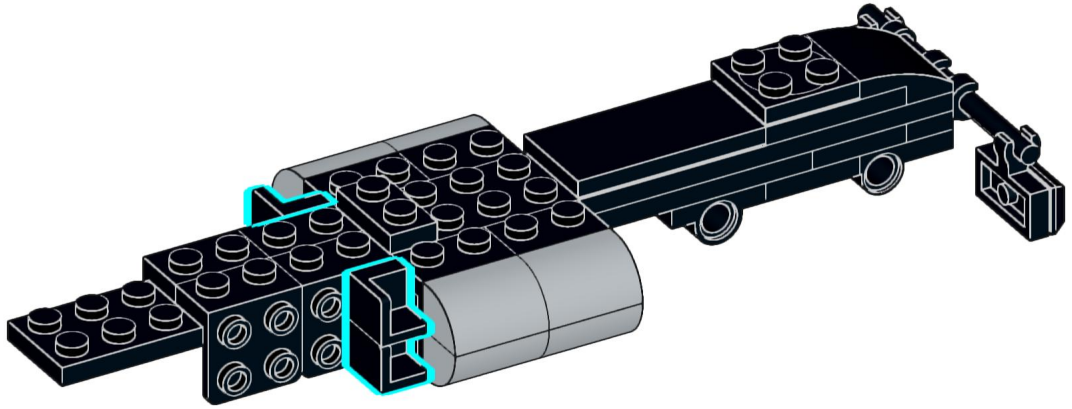

14

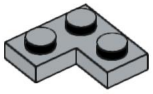

2x

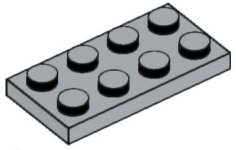

1x

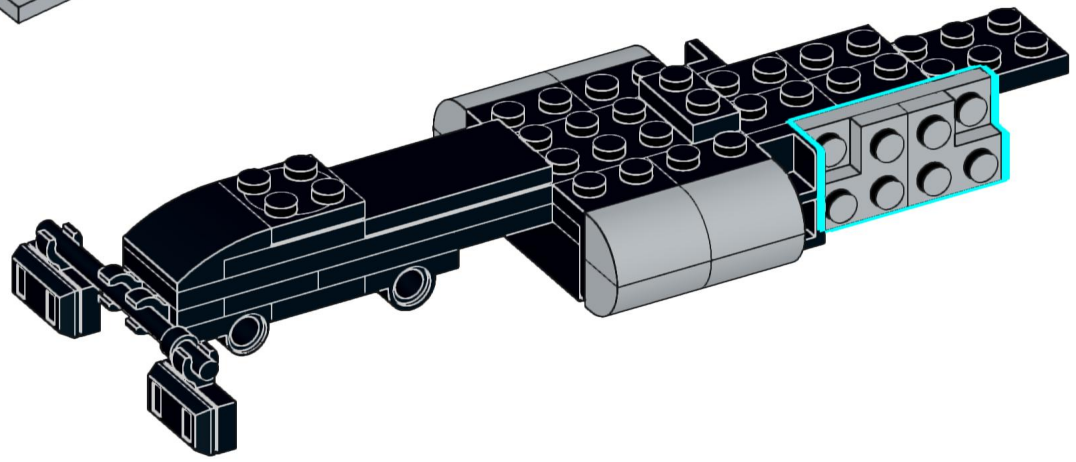



15

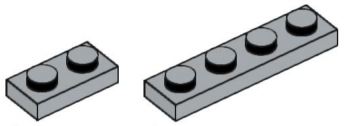

1x 1x

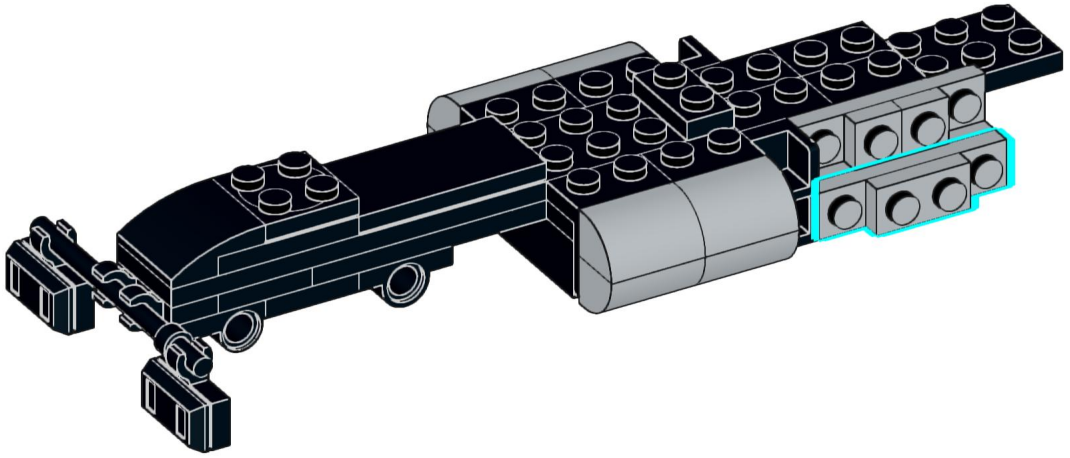

16

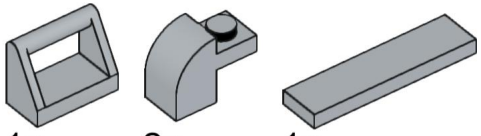

1x 2x 1x

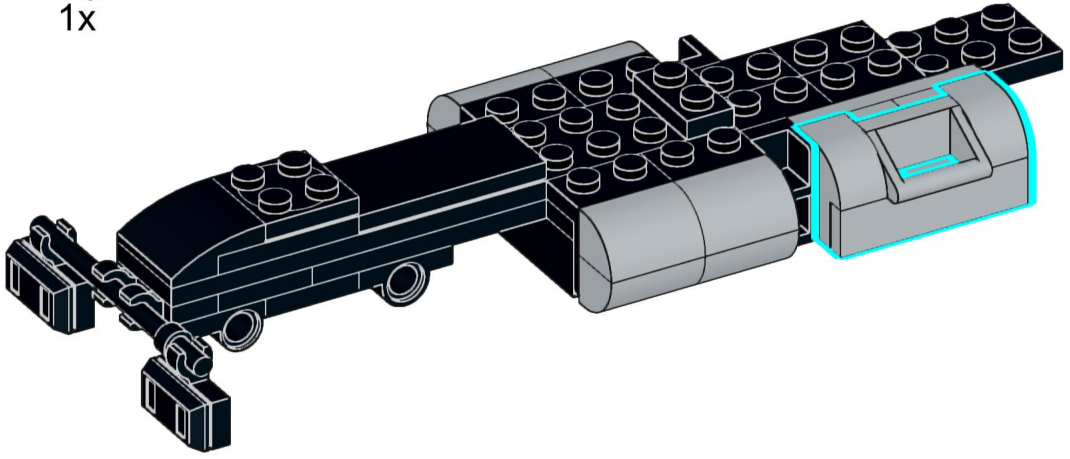

17

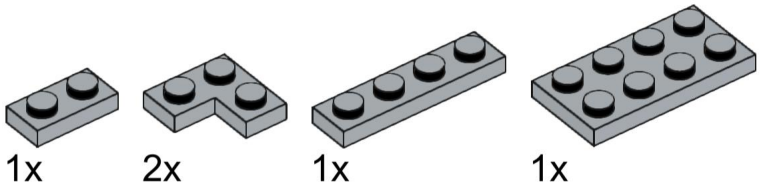

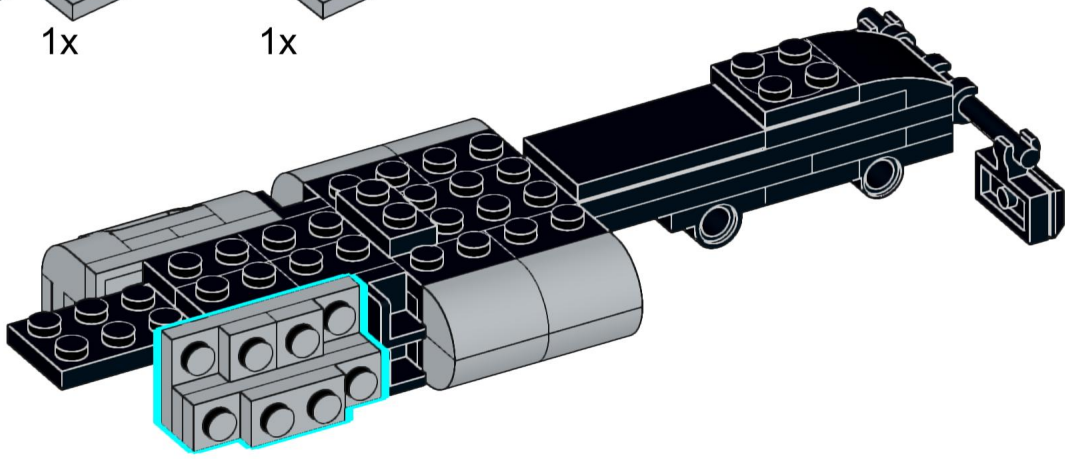

18

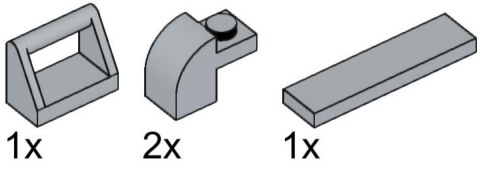

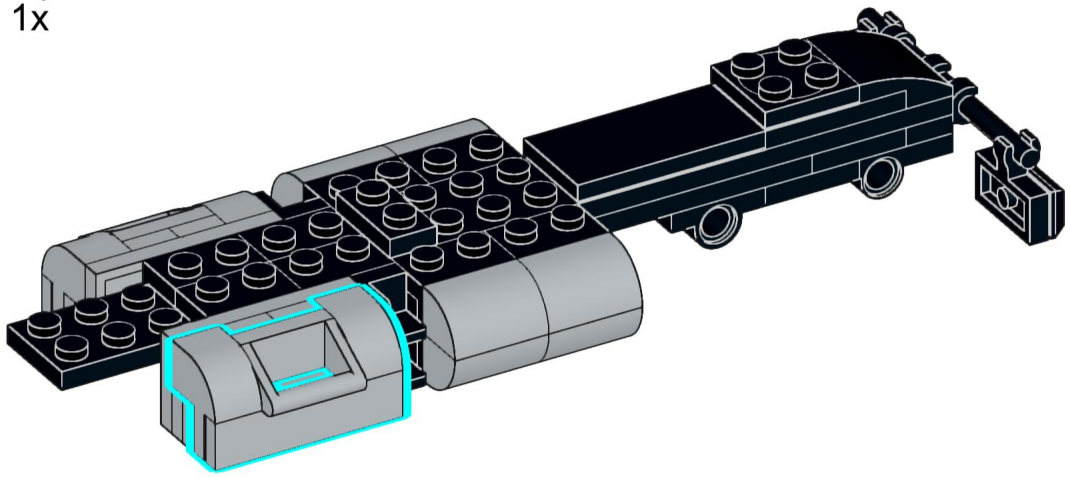

19

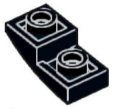

2x

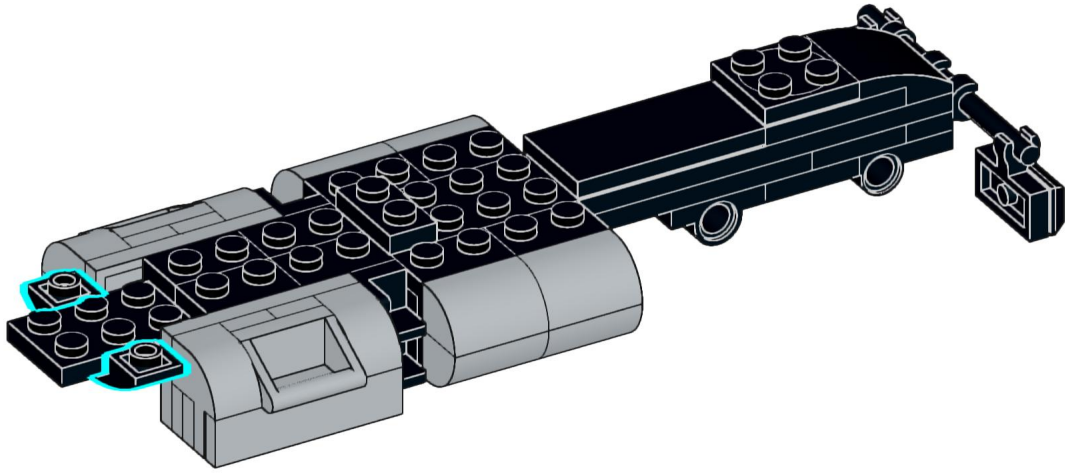

20

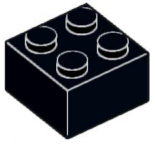

1x

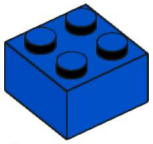

1x

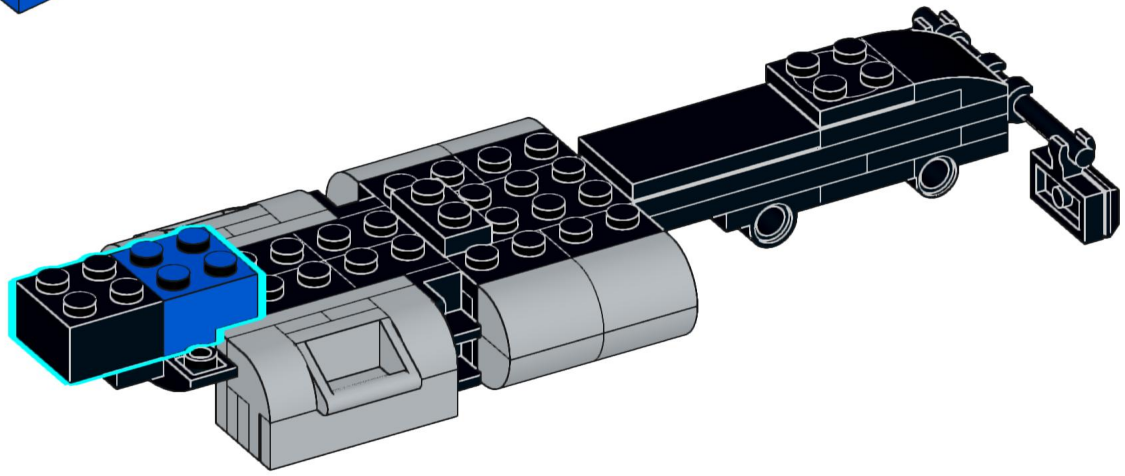

21

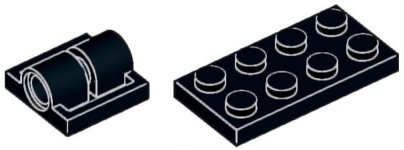

1x

1x

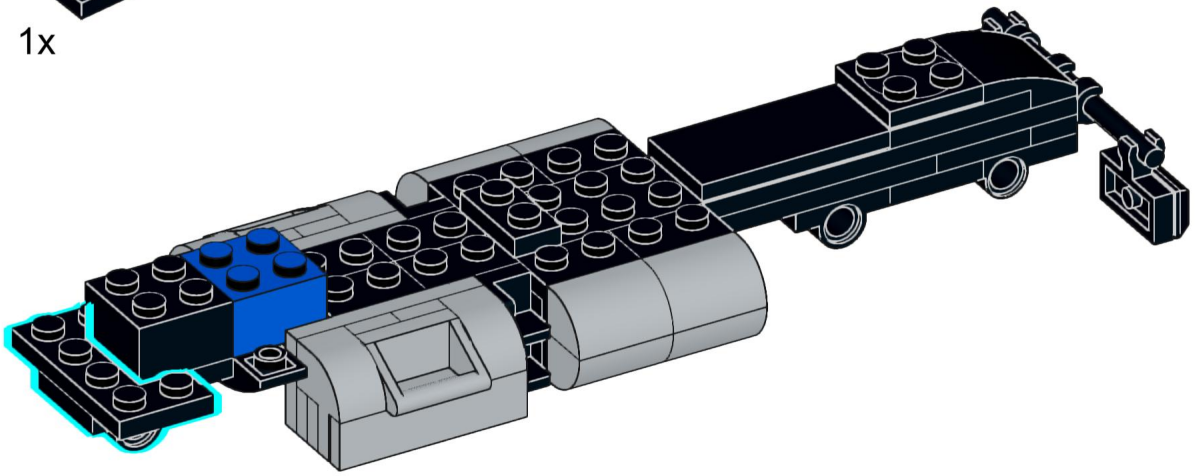

22

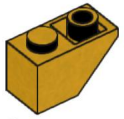

2x

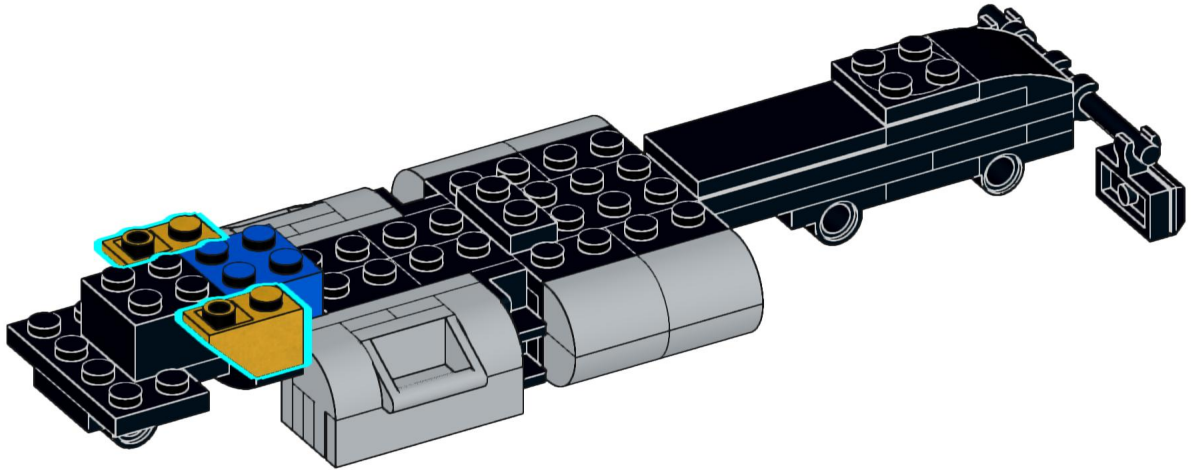

23

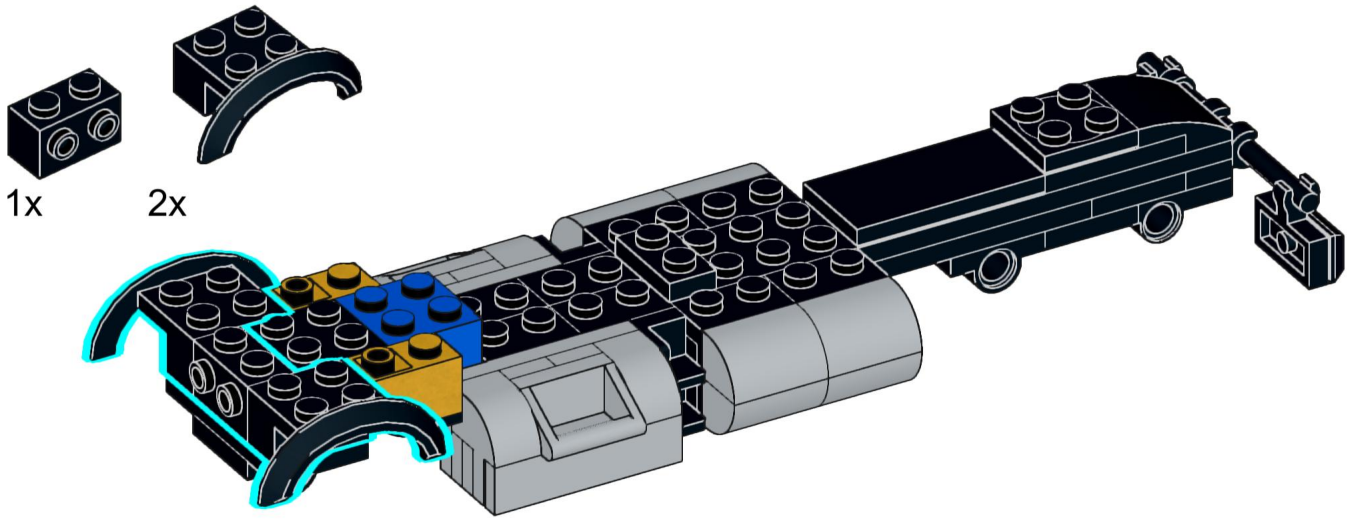

24

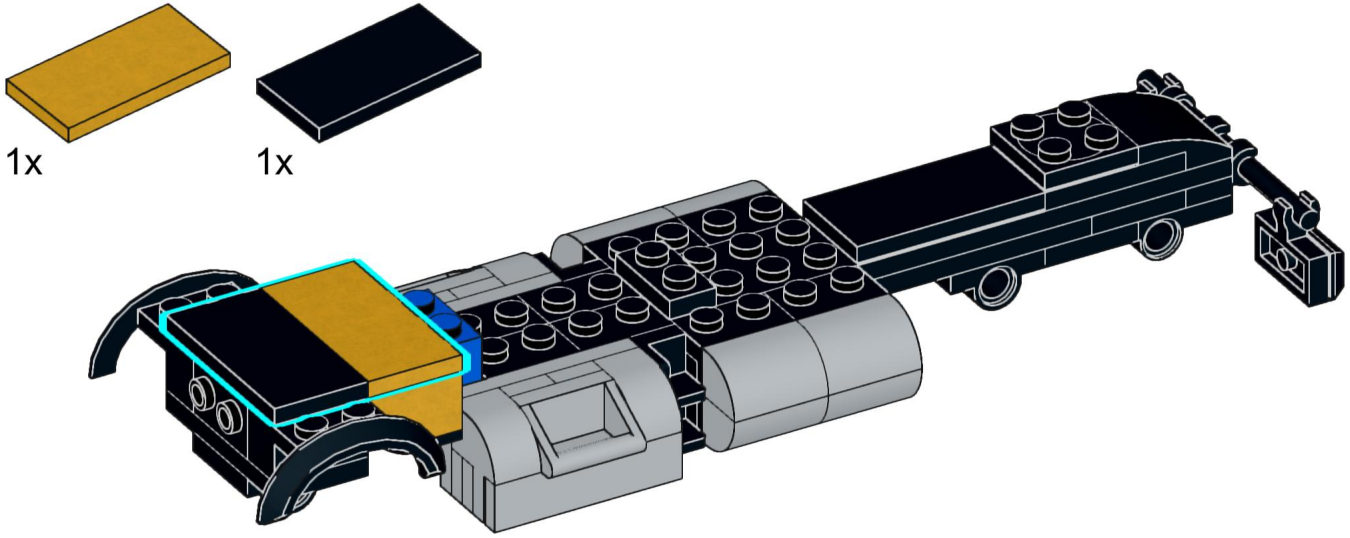

25

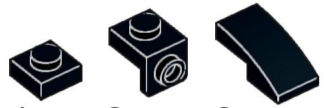

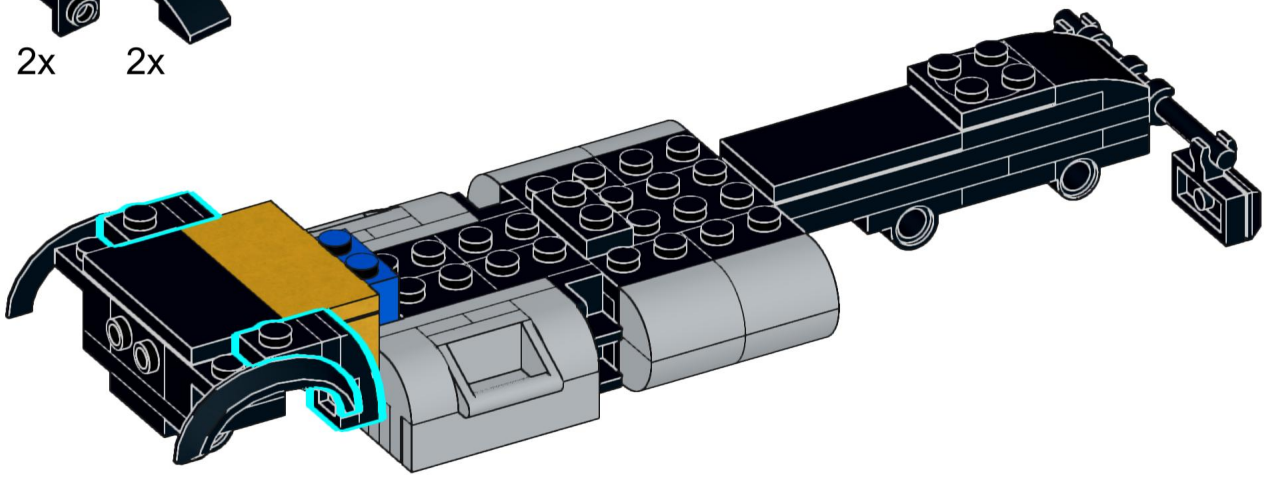

26



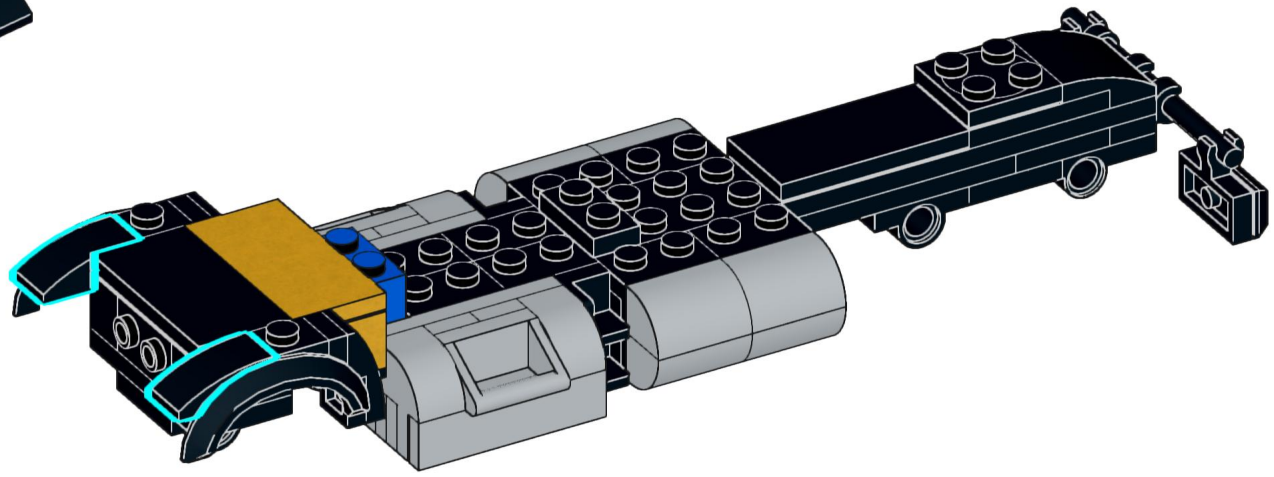

27



2x 2x

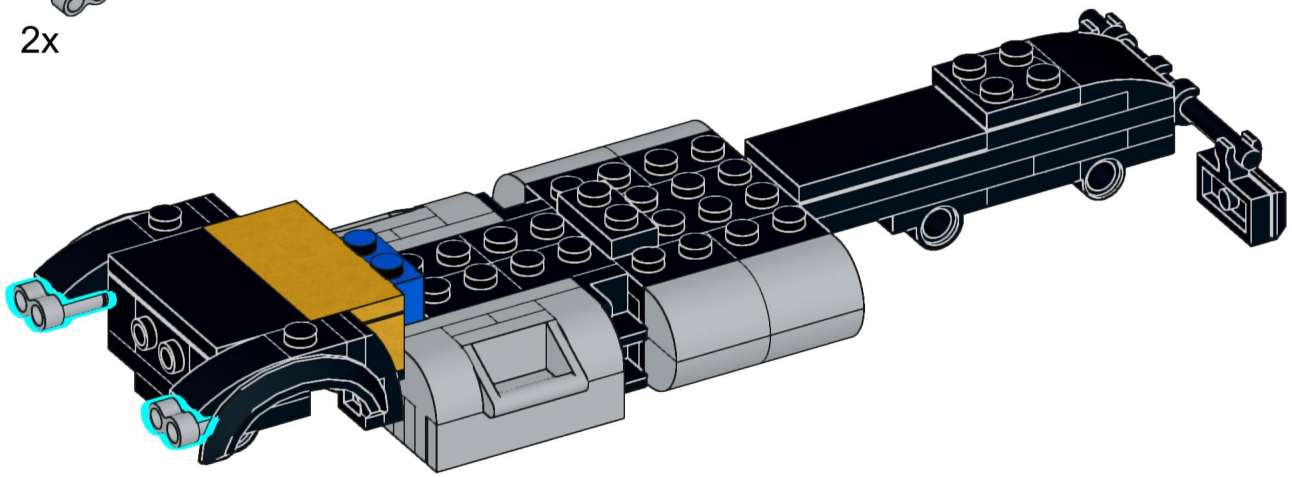

28



2x

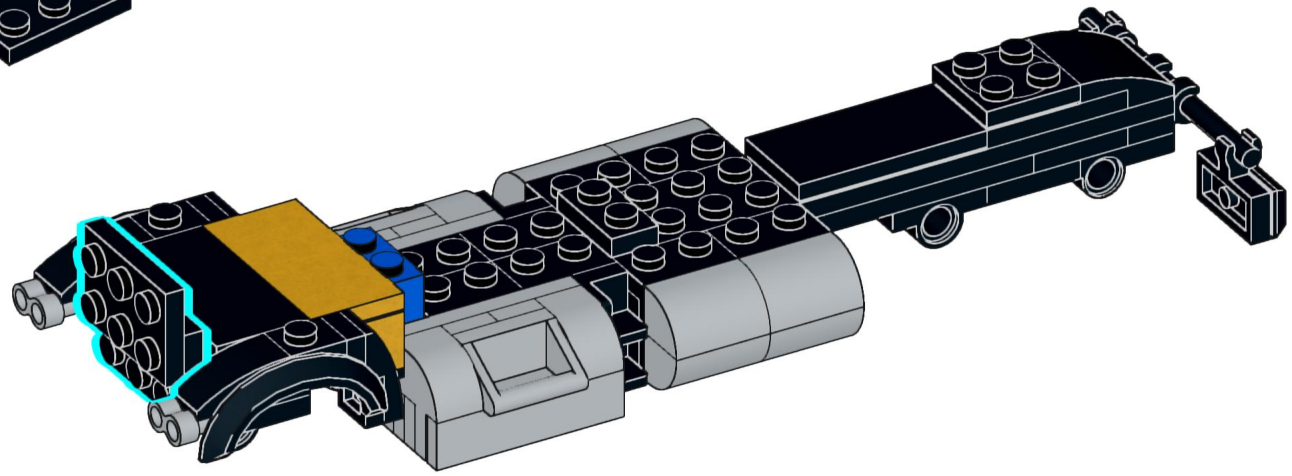

29



3x

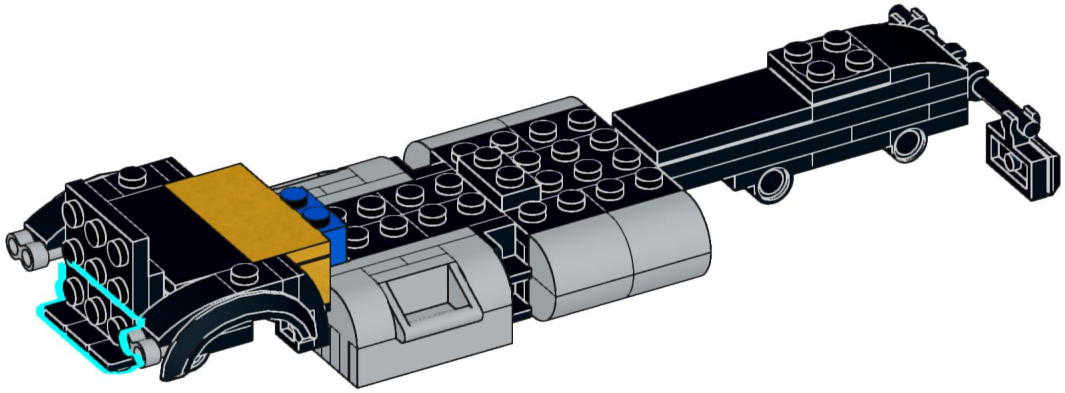

30

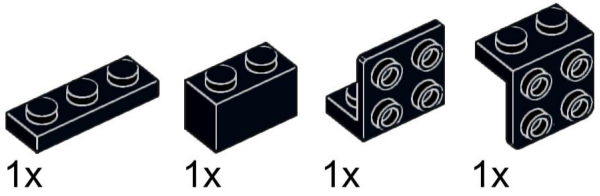

1x 1x 1x 1x

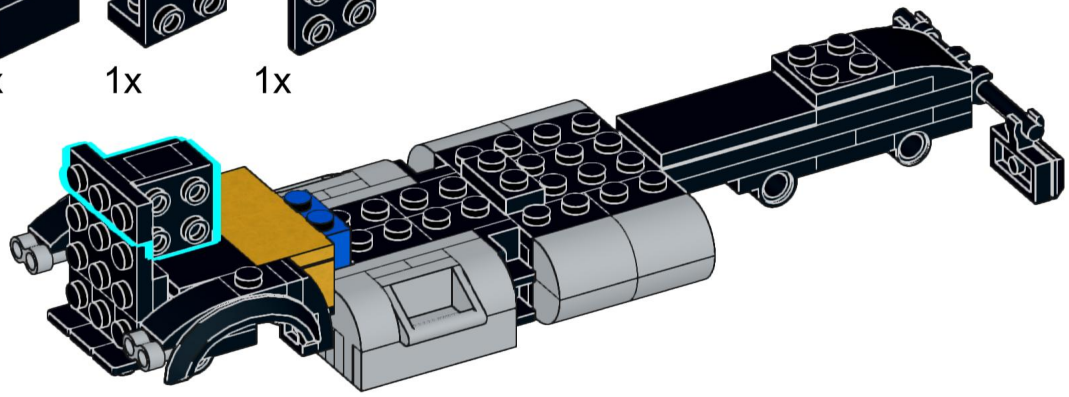

31



1x 1x 1x

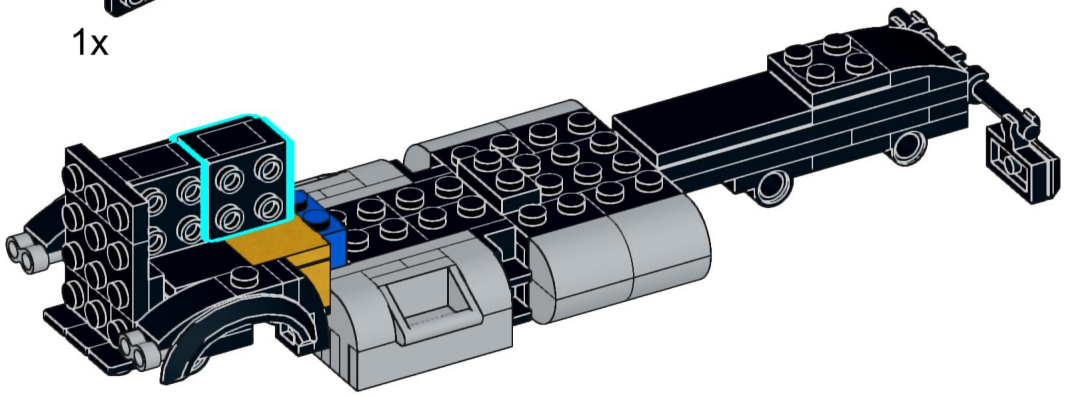

32

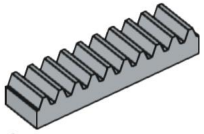

3x

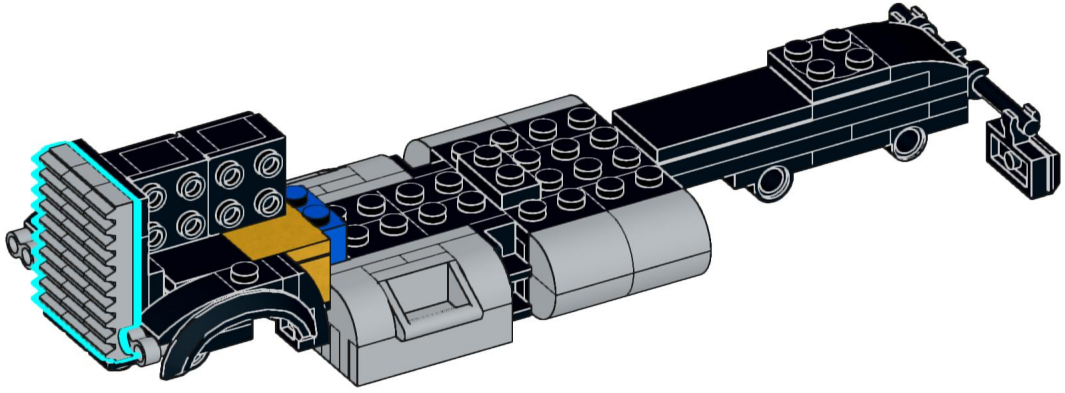

33

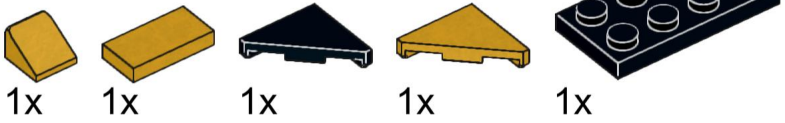

34

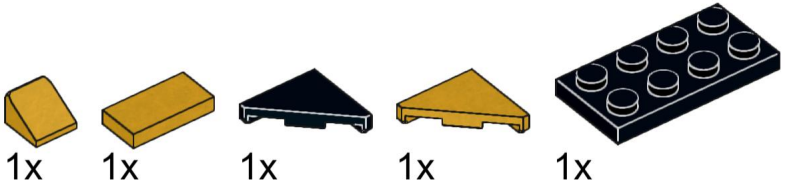

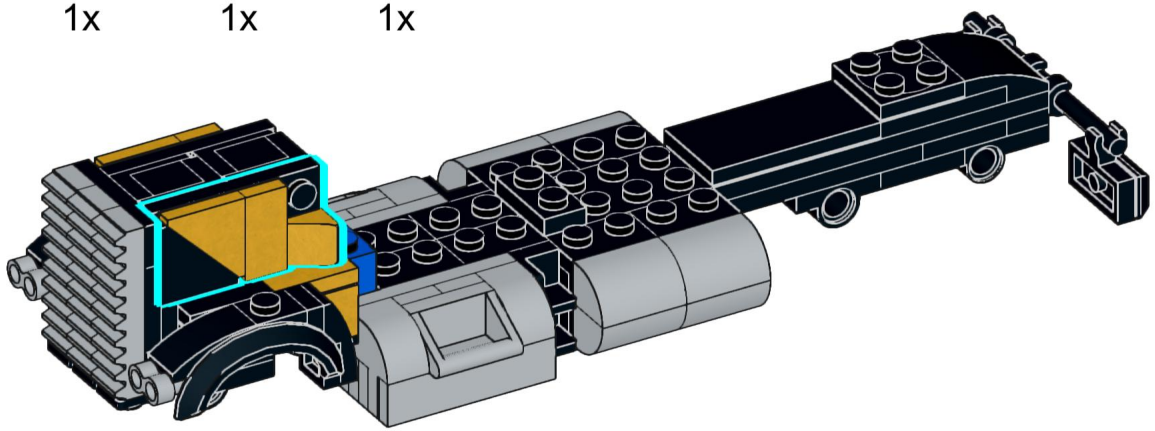

35

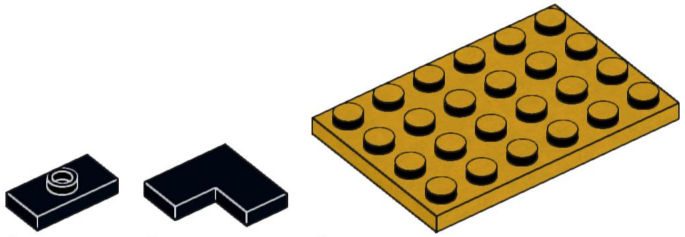

36

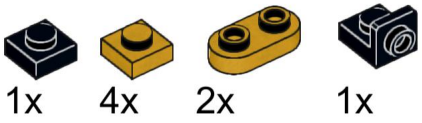

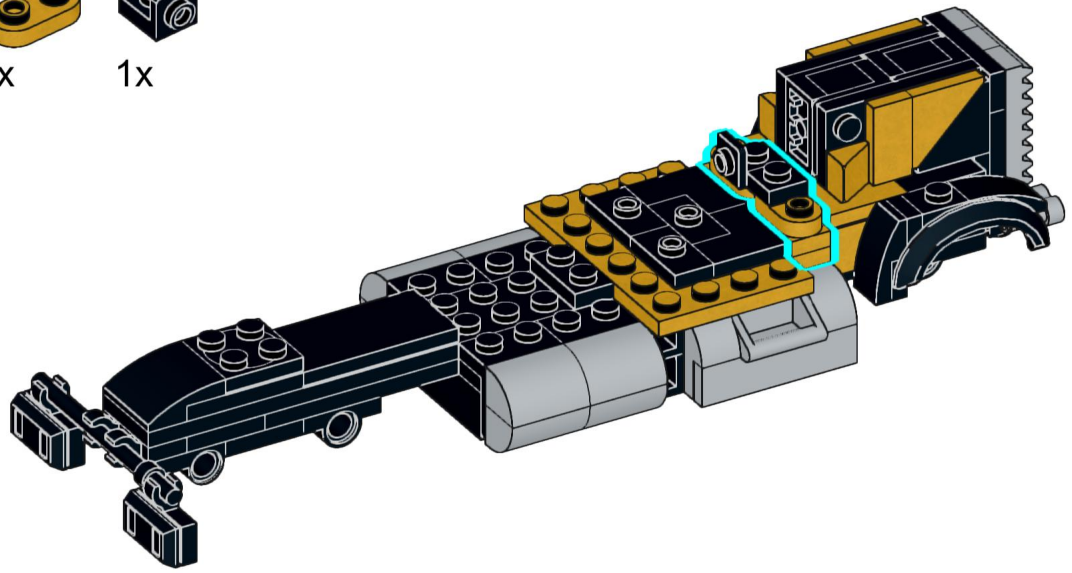

37

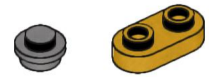

2x 4x

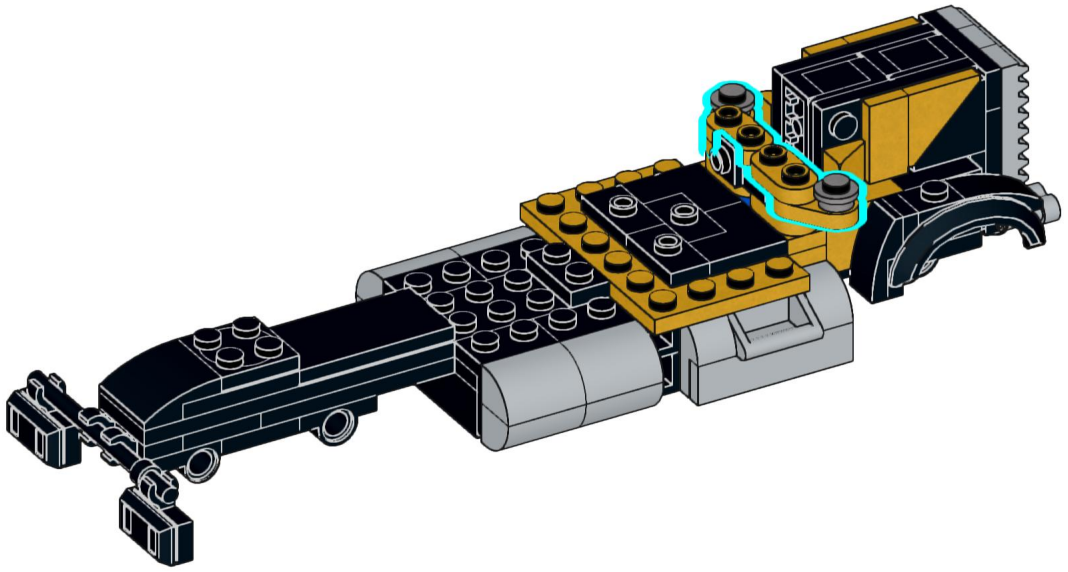

38

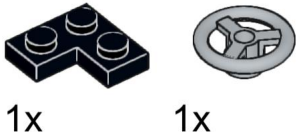

1x 1x

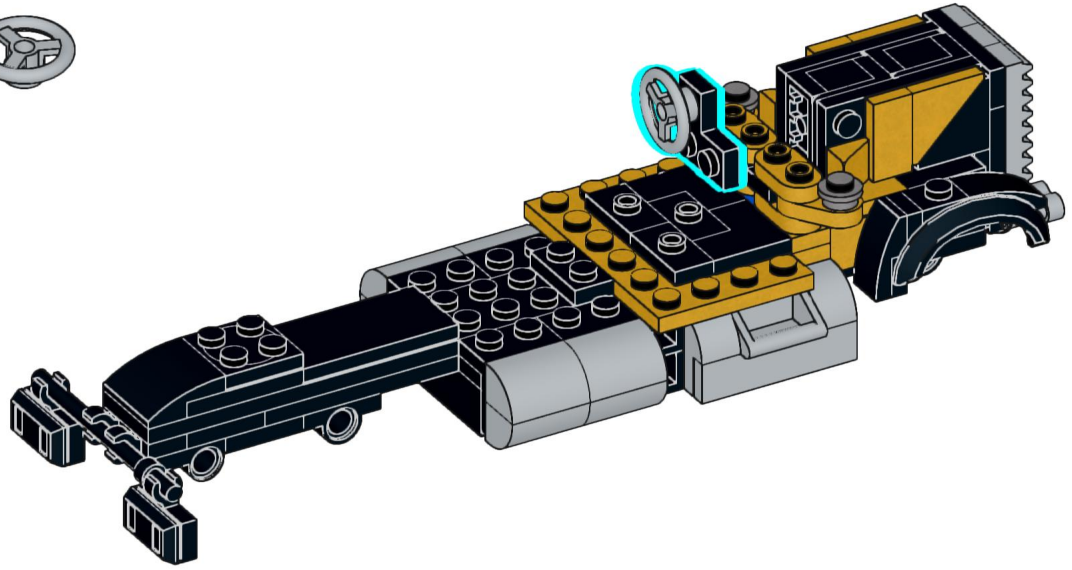

39

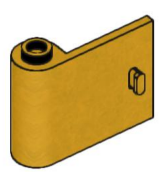

1x

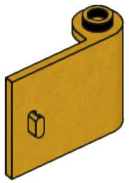

1x

40



2x

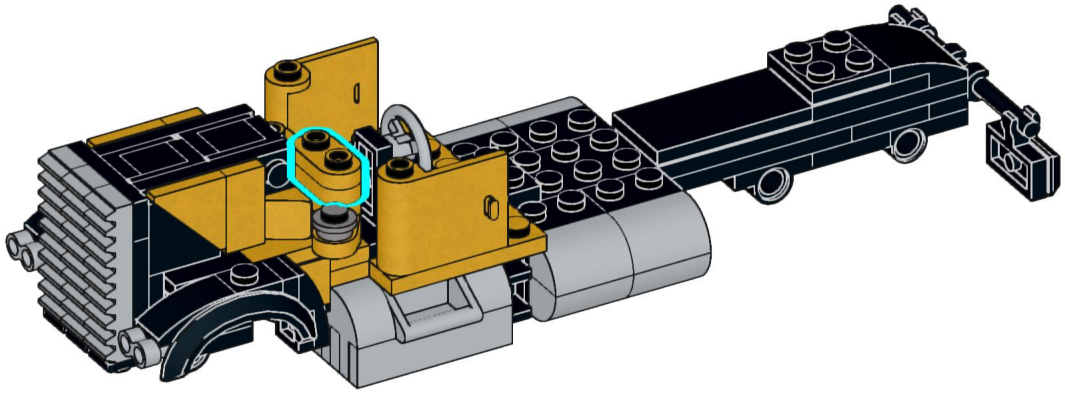



41



1x 1x 1x

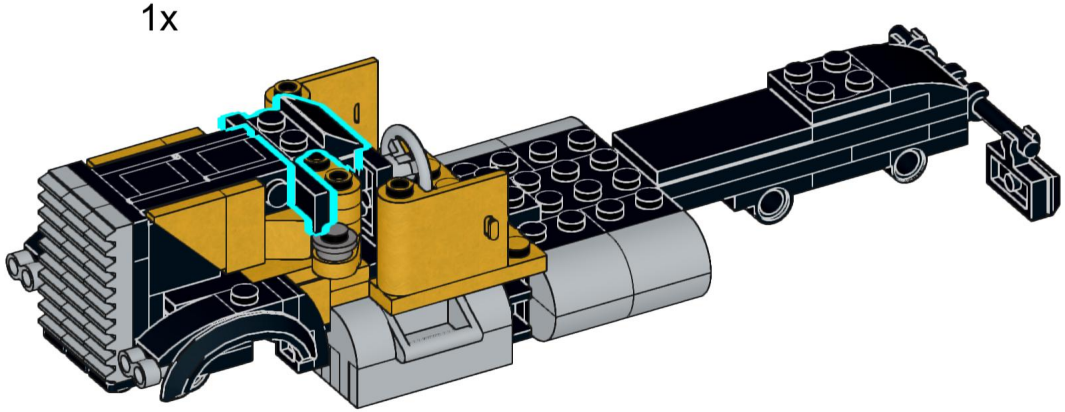

42

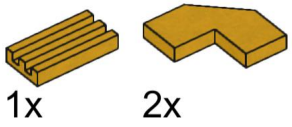

1x 2x

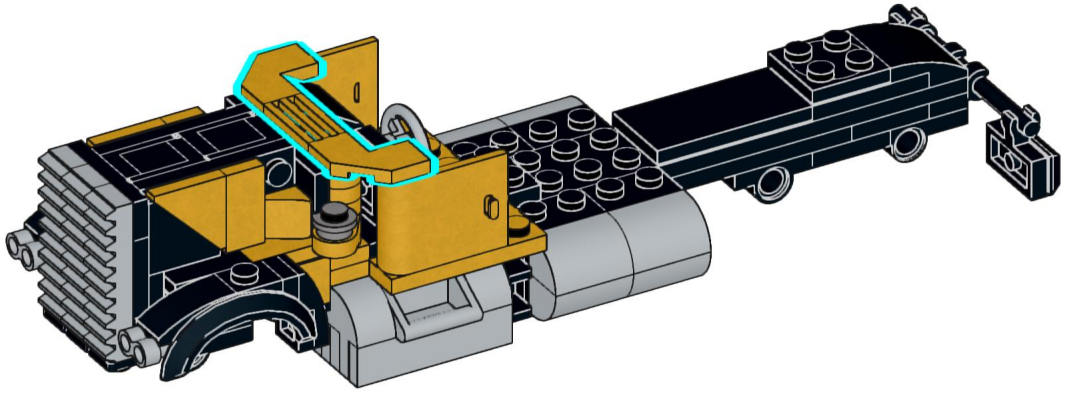

43



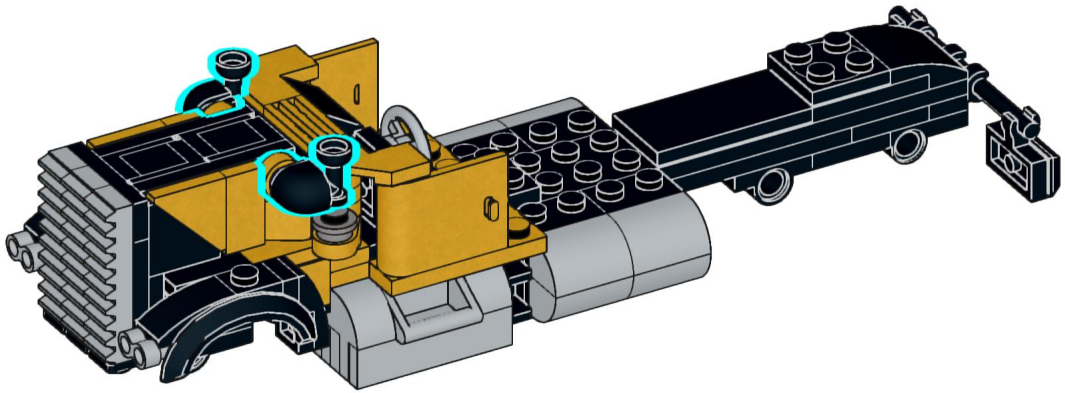

44



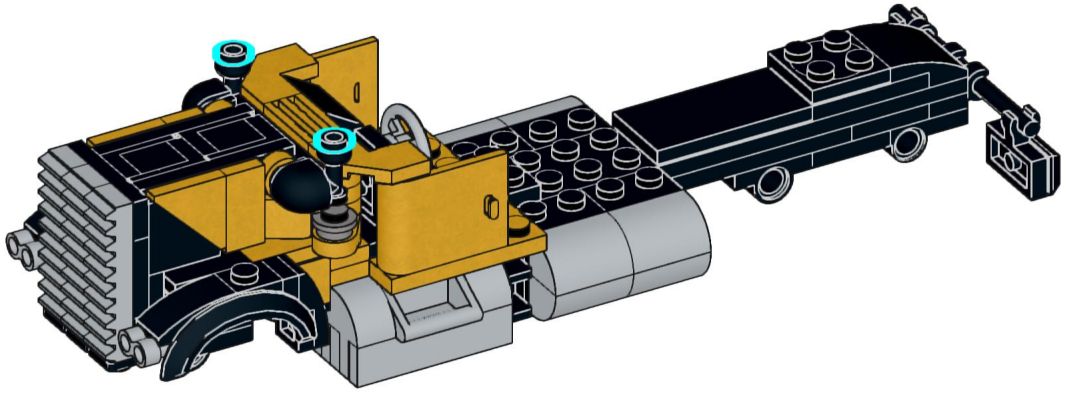

45



2x

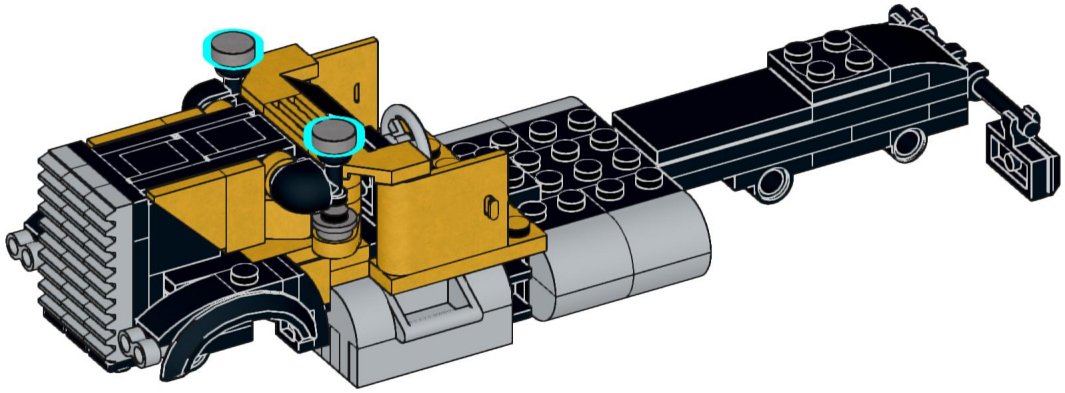

46

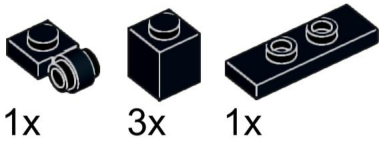

1x 3x 1x

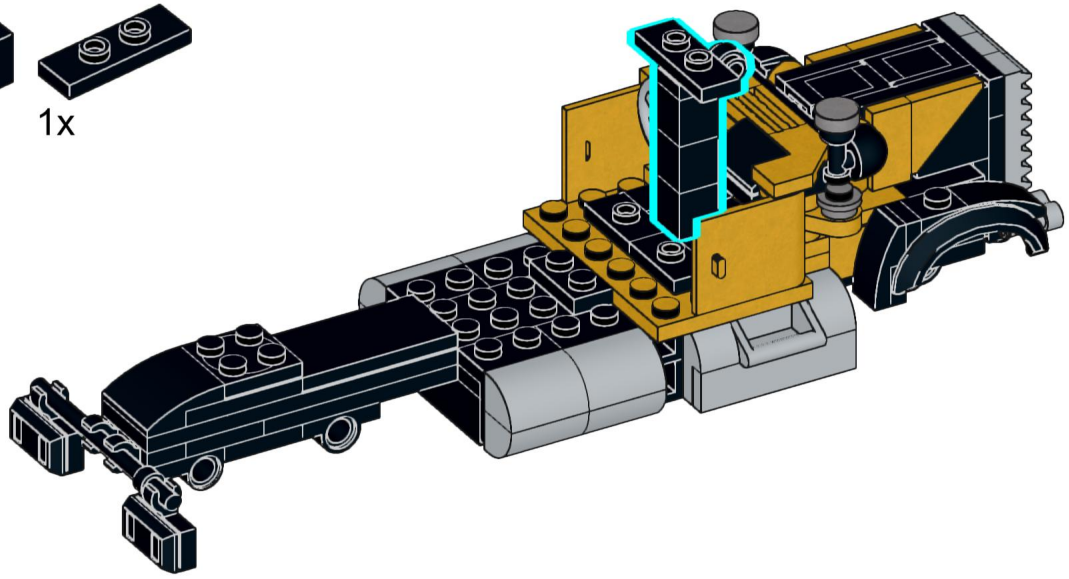



47

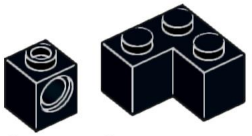

2x 2x

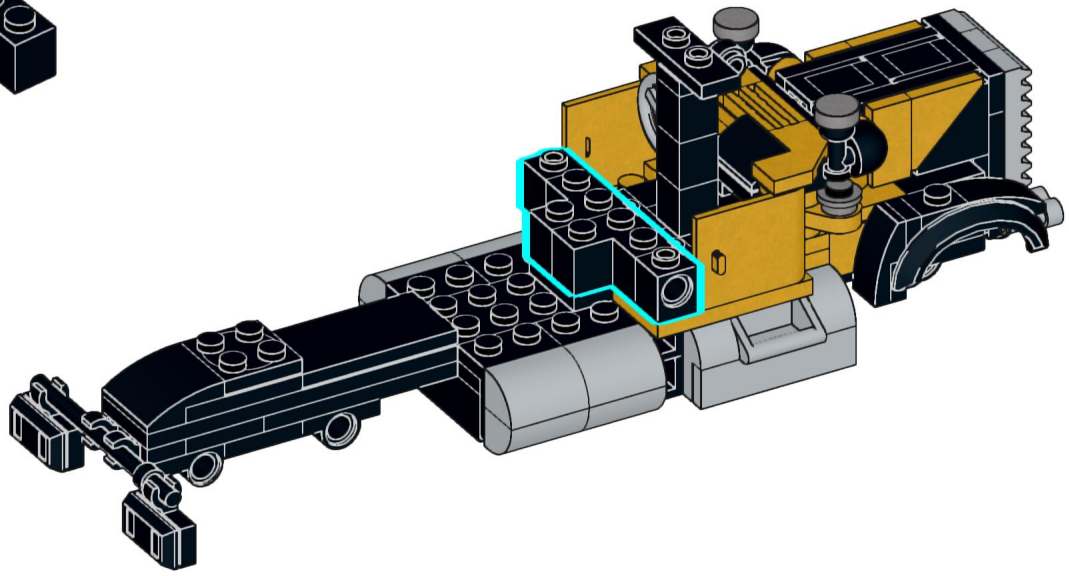

48

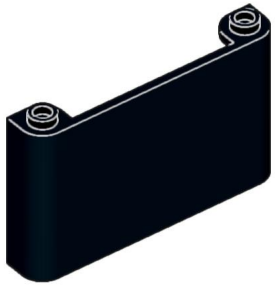

1x

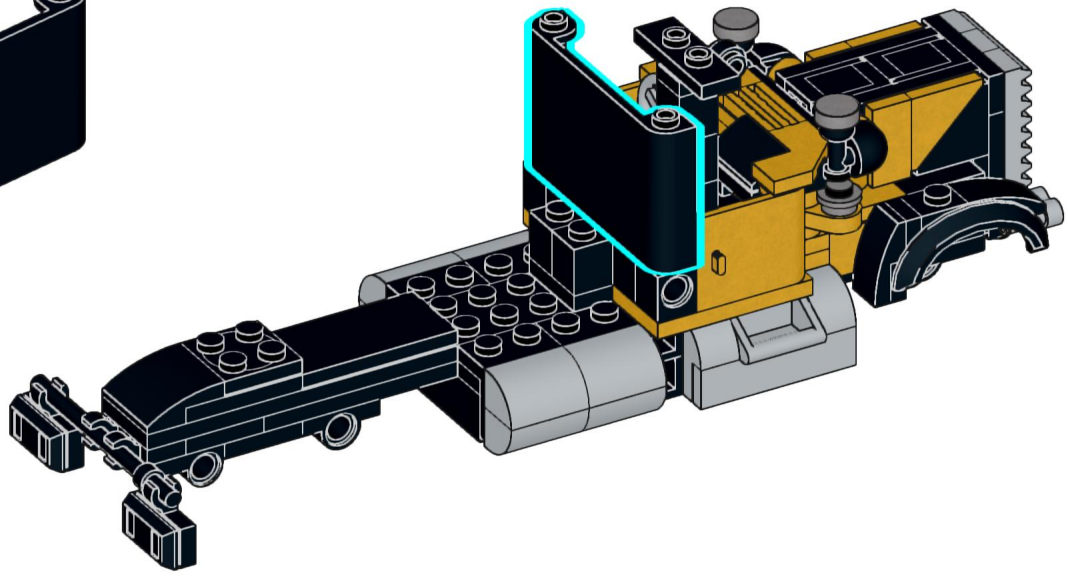

49

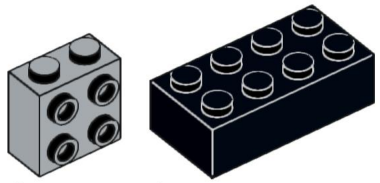

4x

1x

50

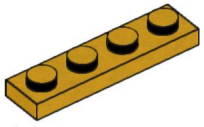

1x

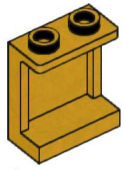

2x

51



2x

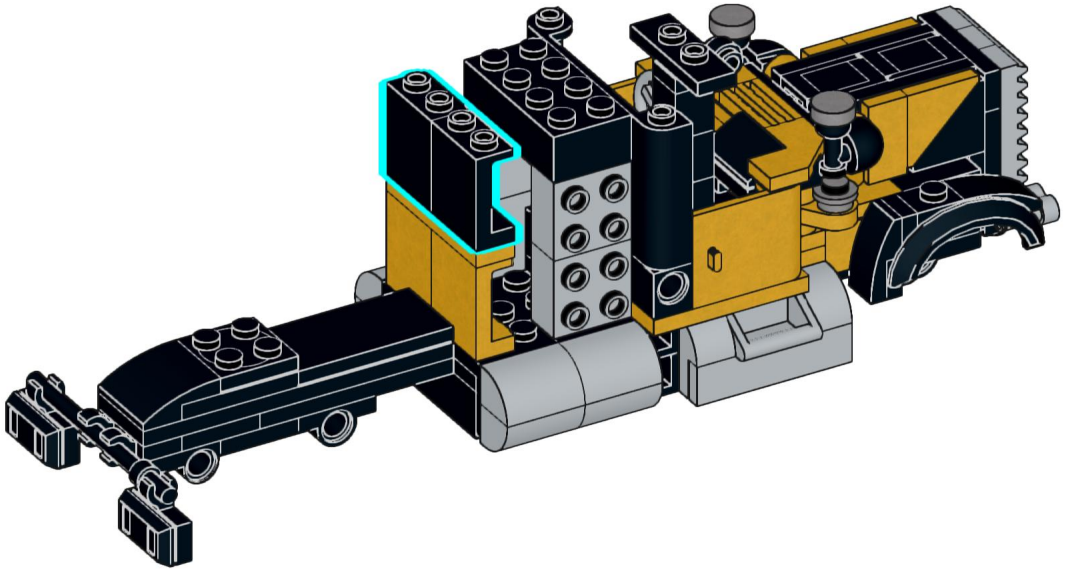

52



2x

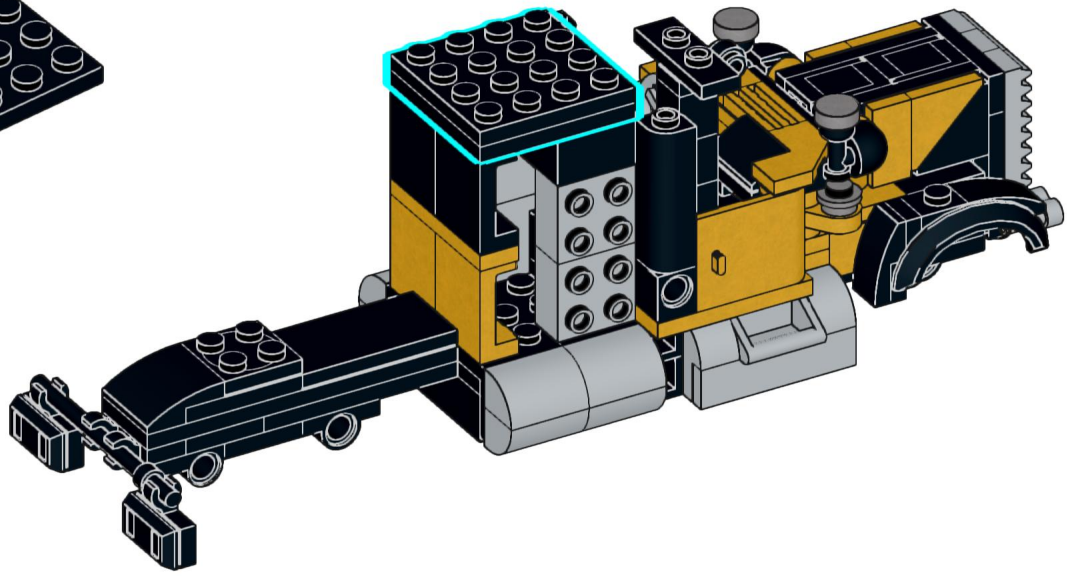

53

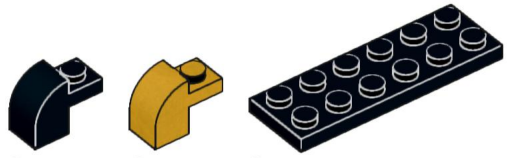

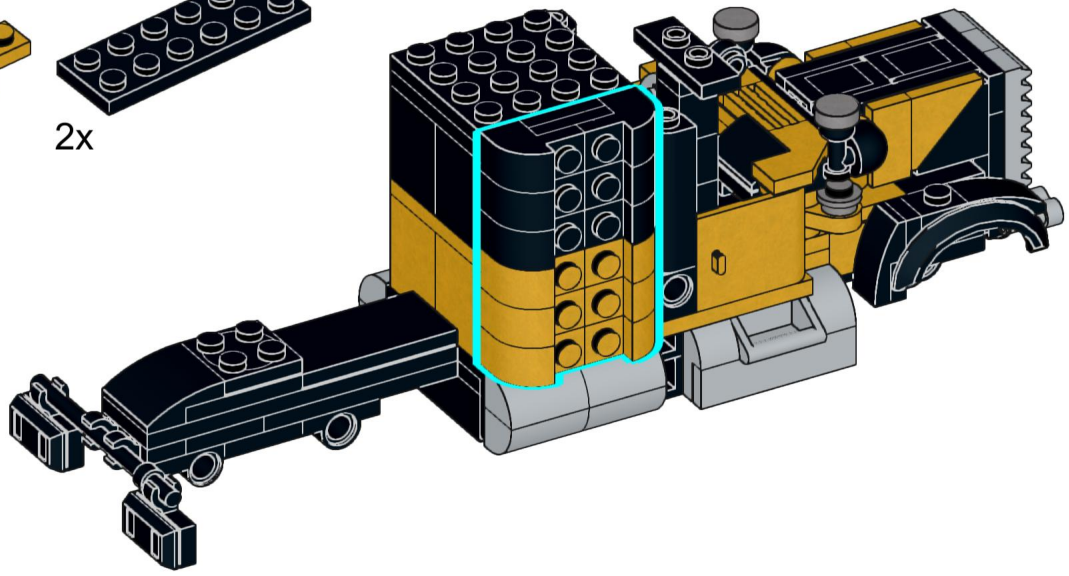

54

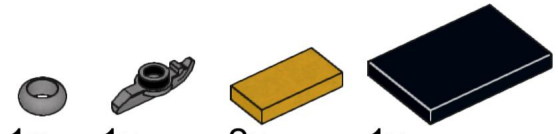

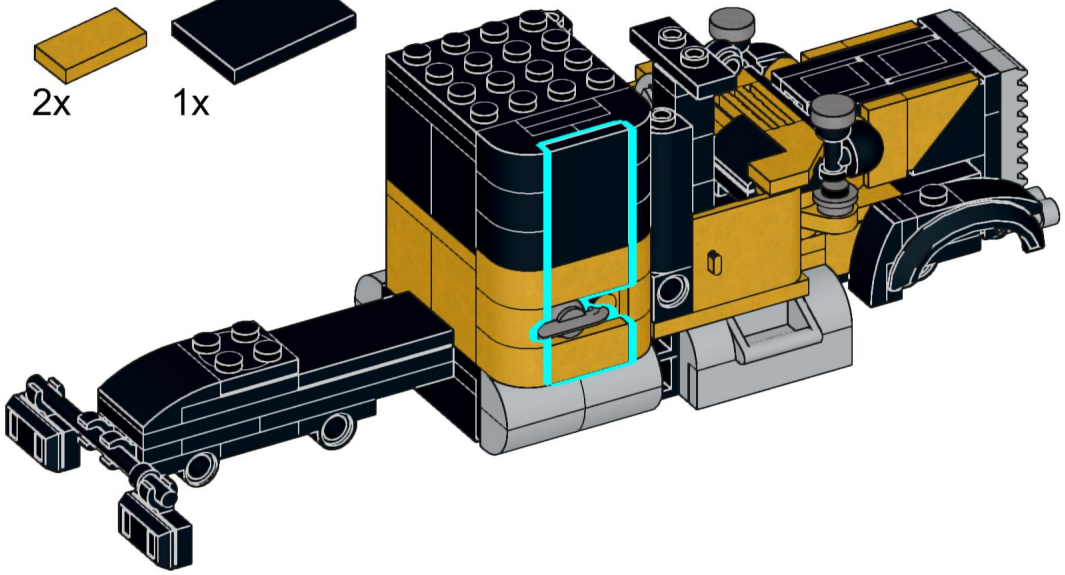

55

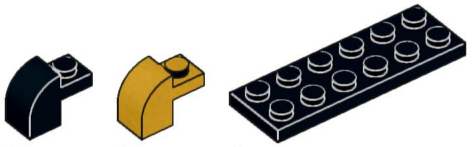

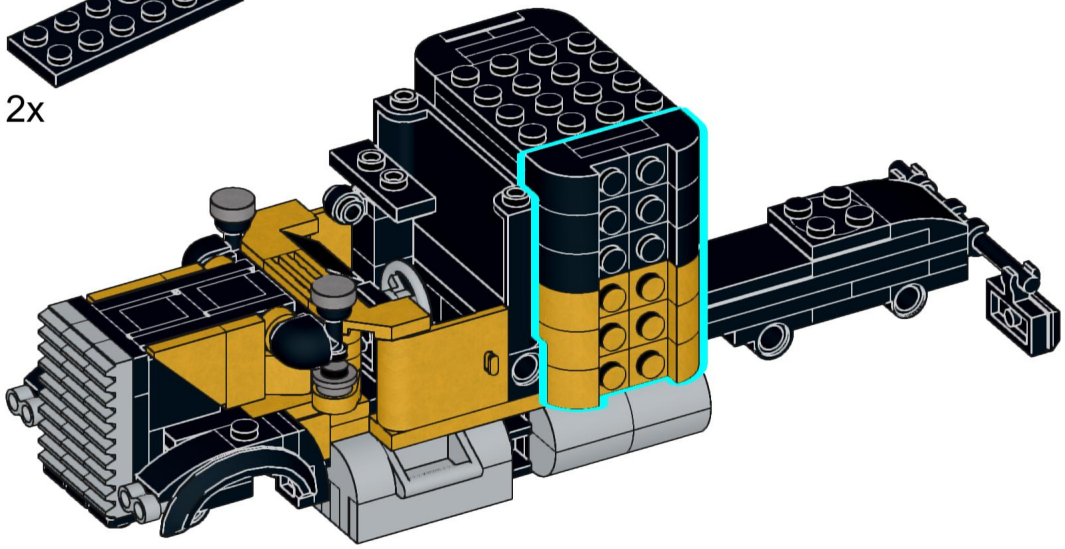

56

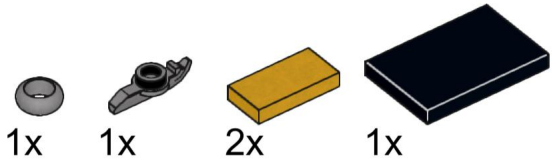

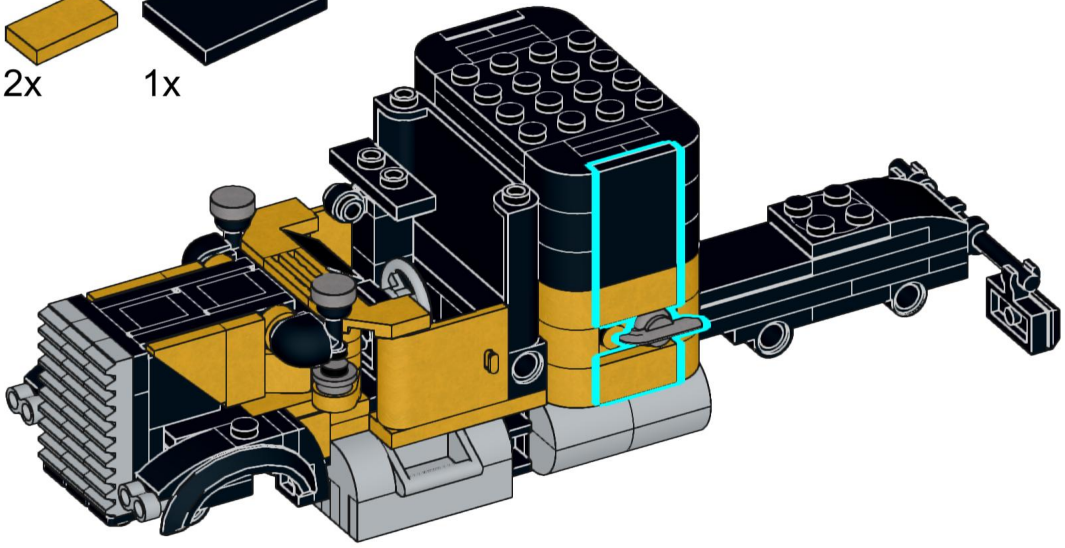

57



1x

2x

58



3x

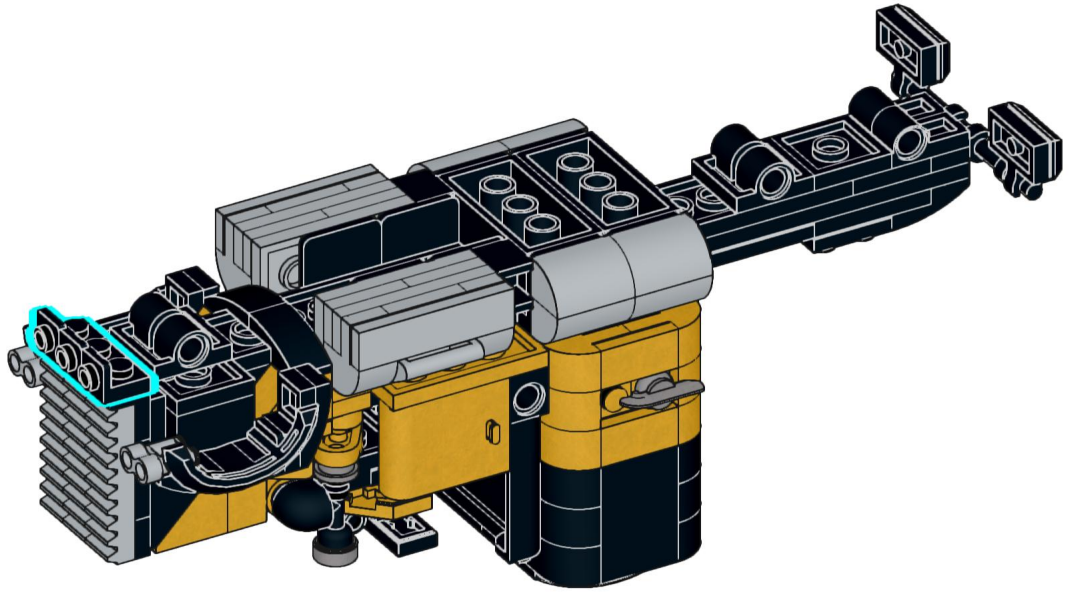



59

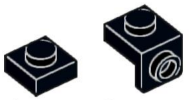

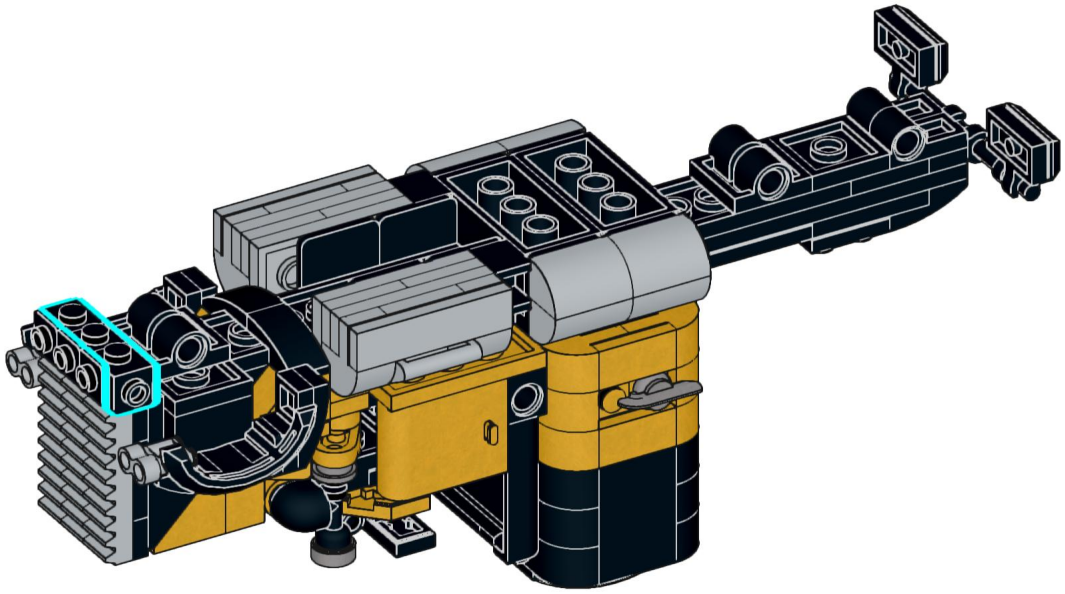

60

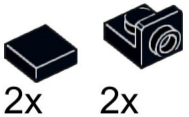

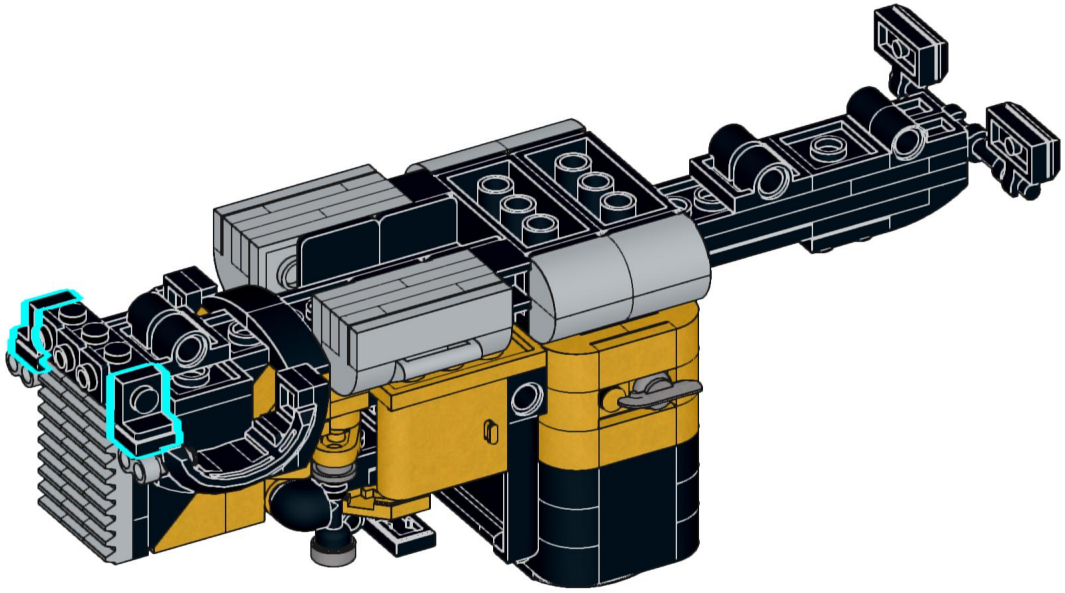

61

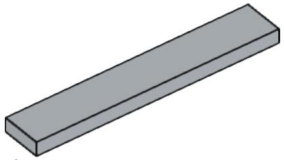

1x

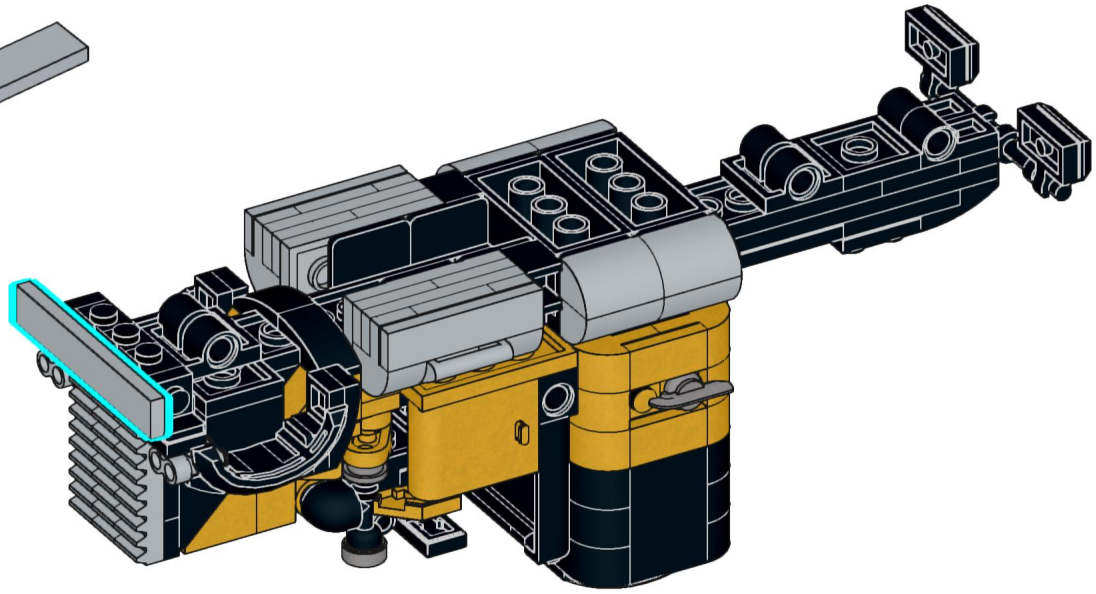

62



1x

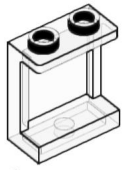

2x

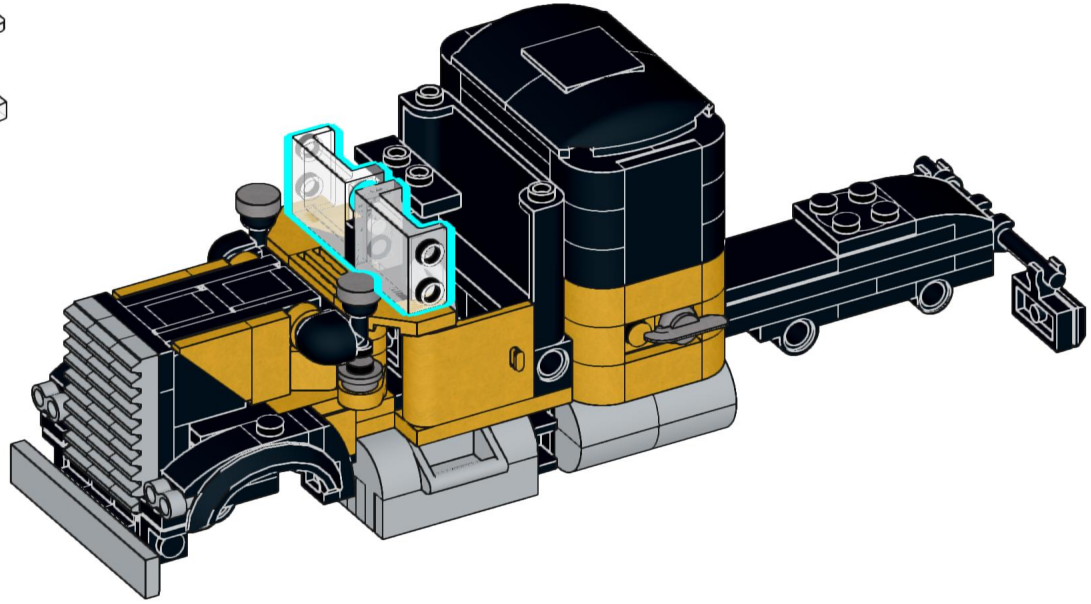



63

2x 2x

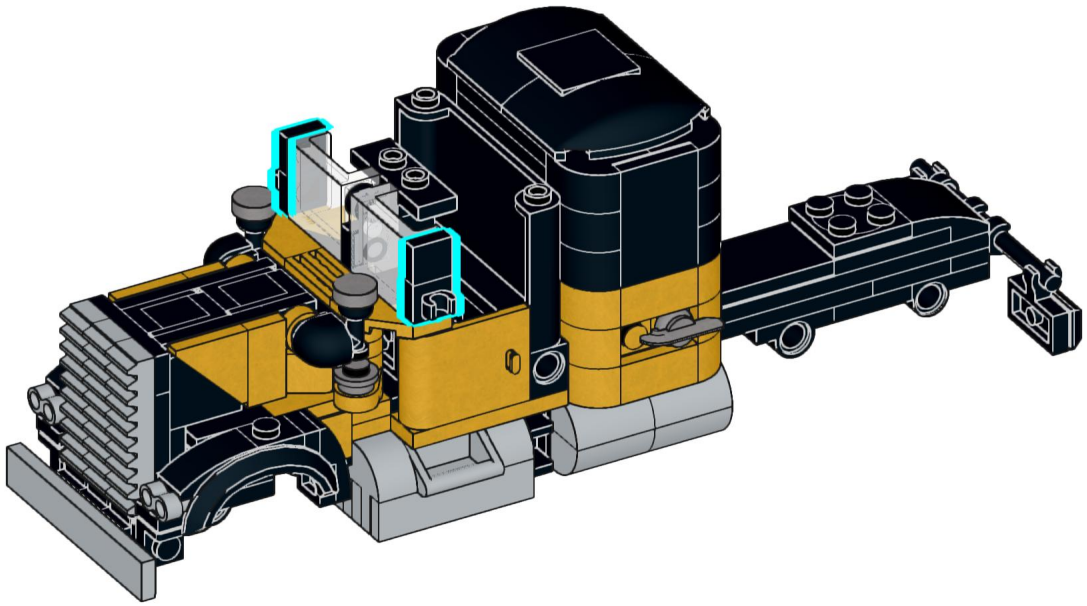

64

2x

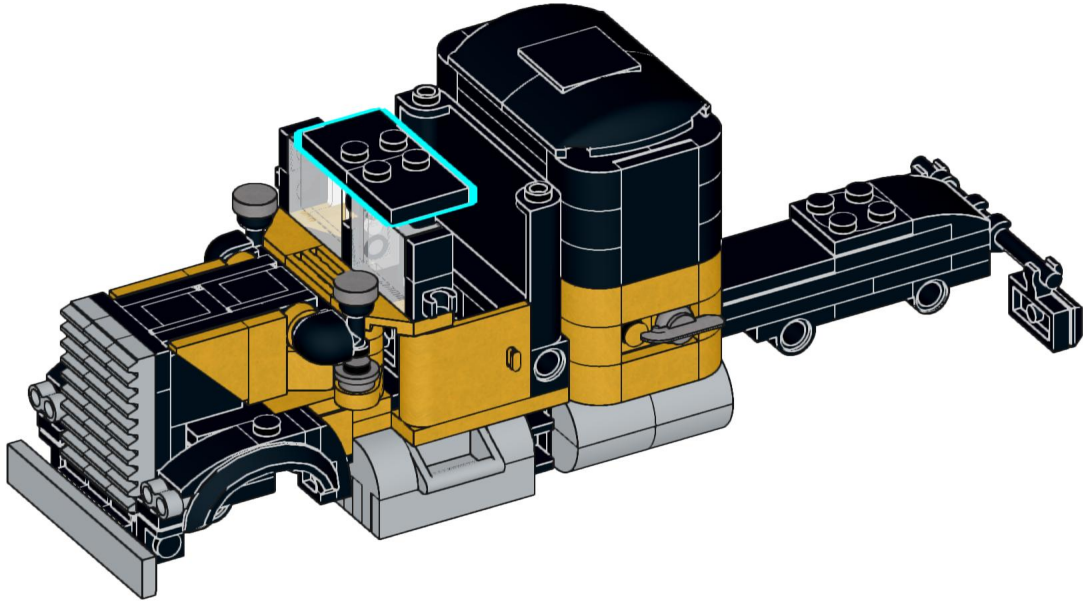

65



2x

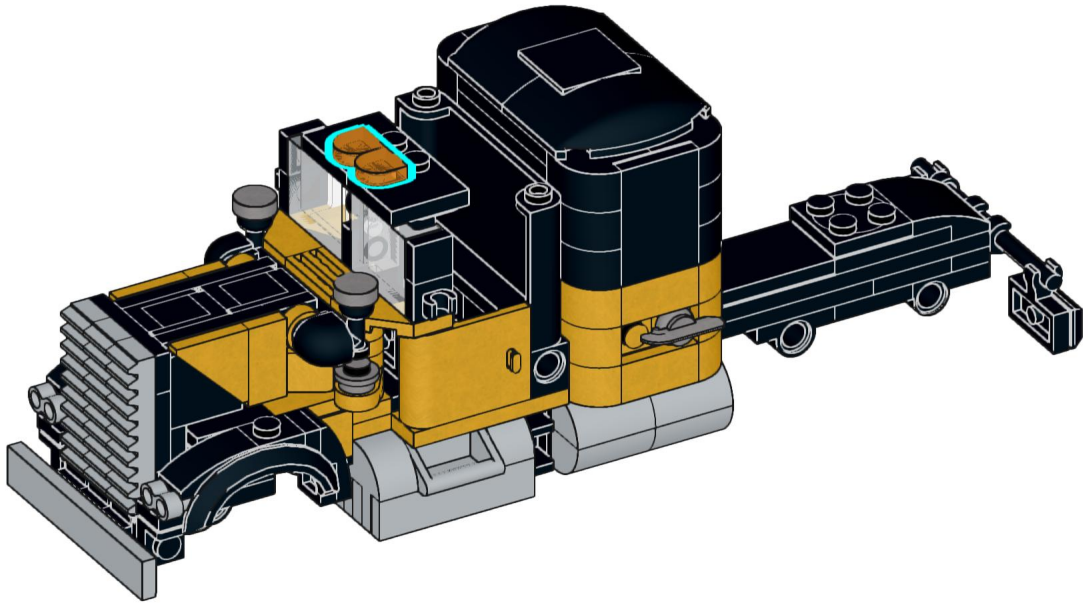

66



2x



2x

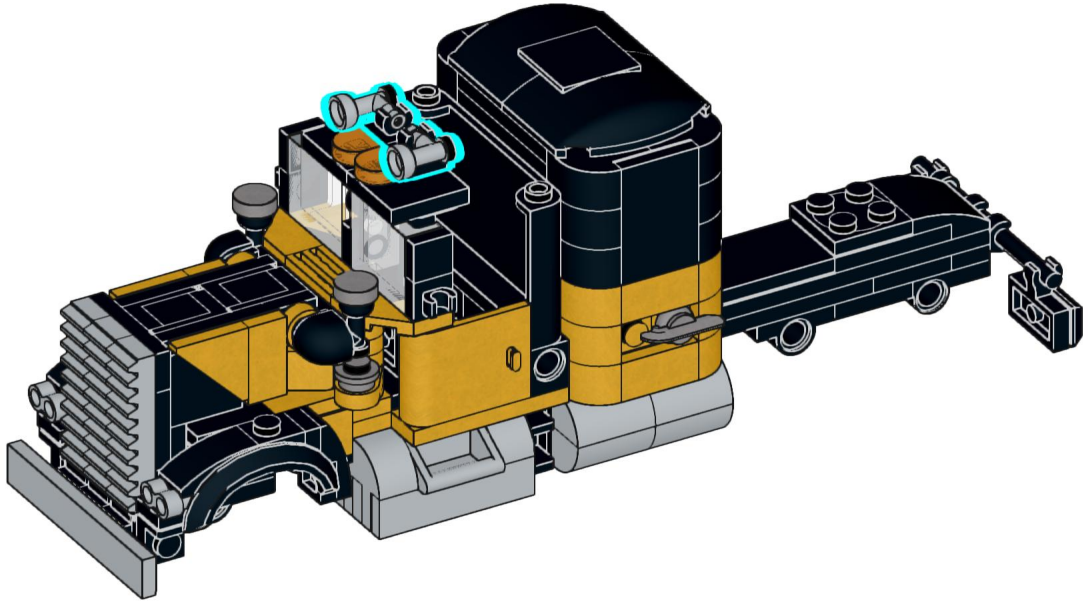

67

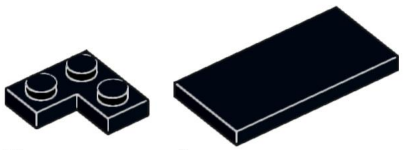

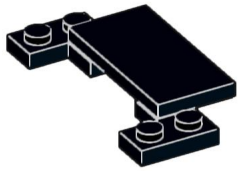

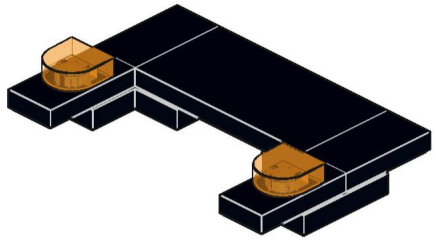

68



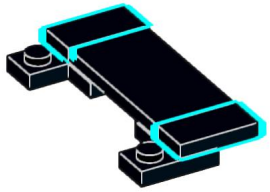

69

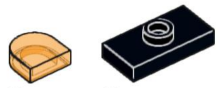

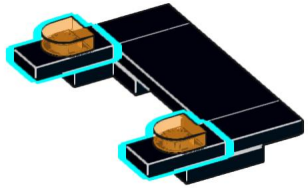

70

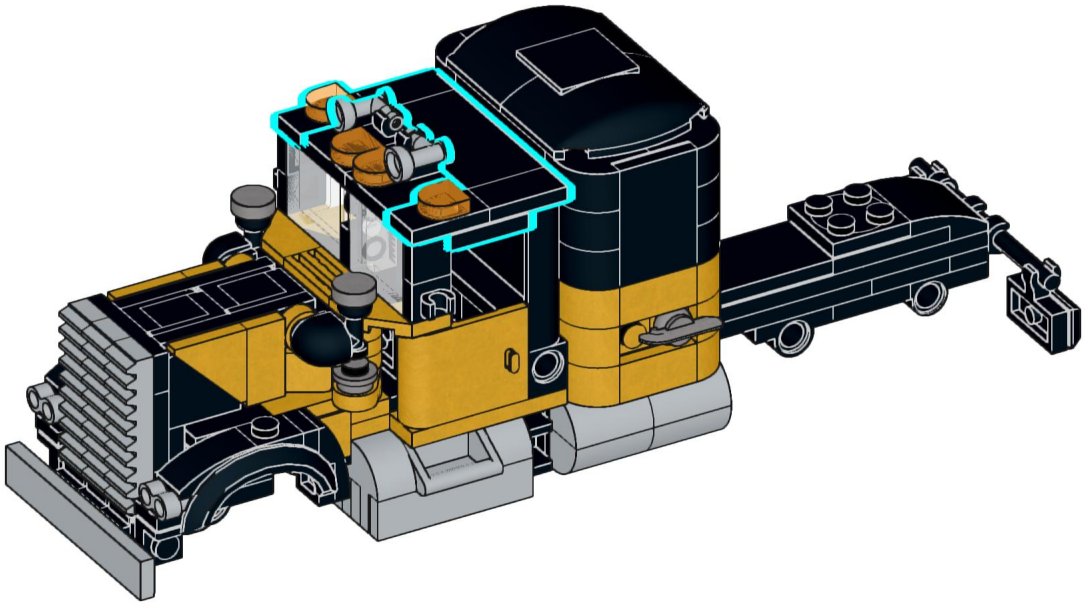

71

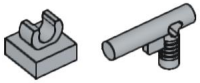

2x

2x

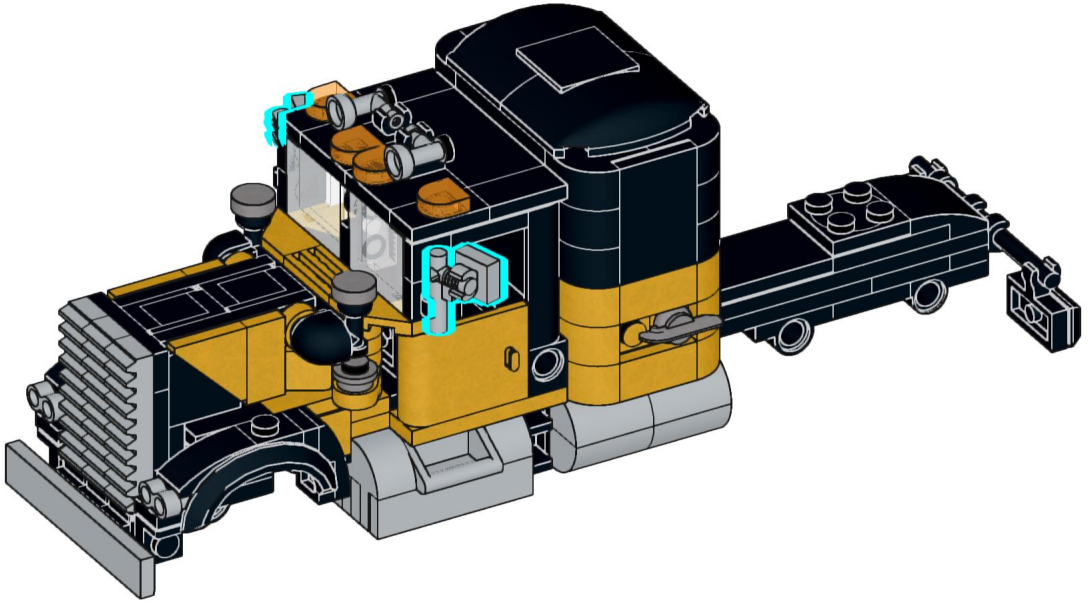

72

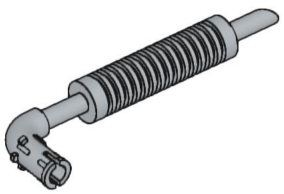

2x

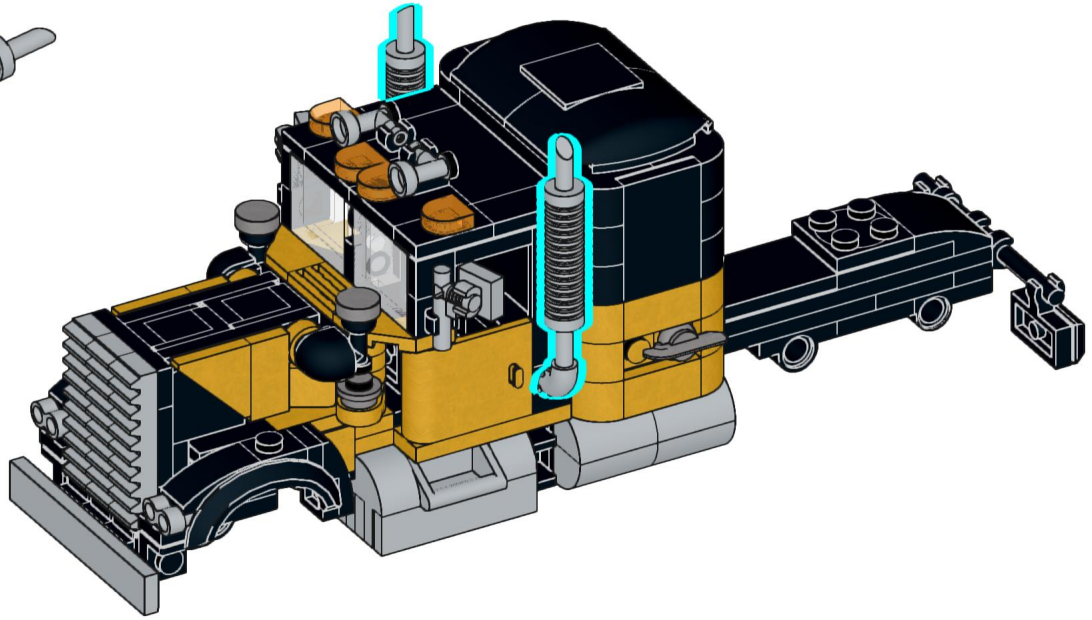

73



6x



3x

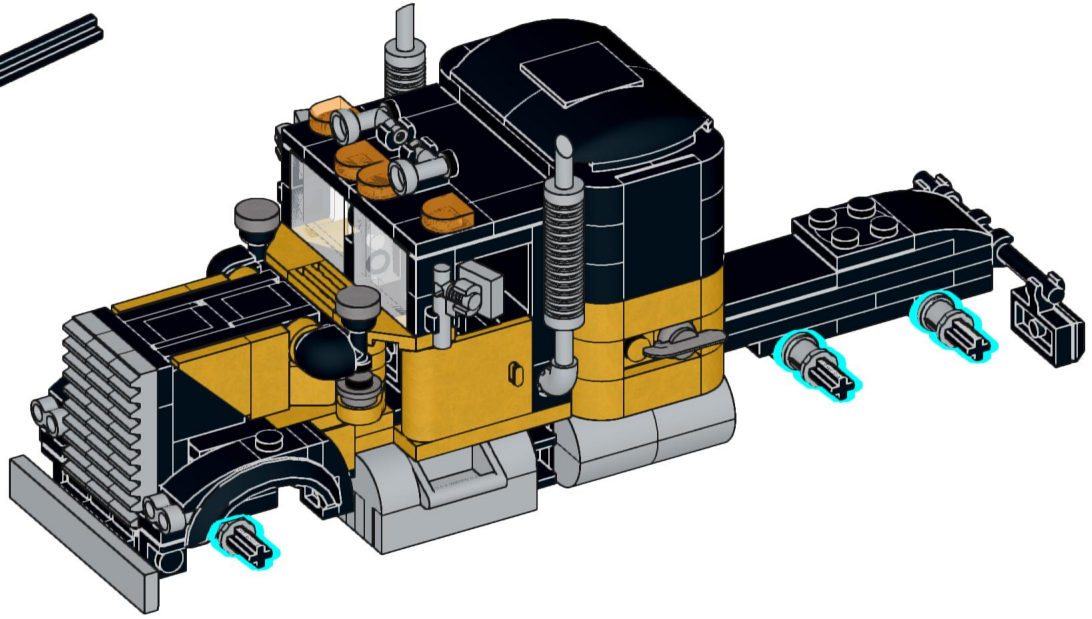

74

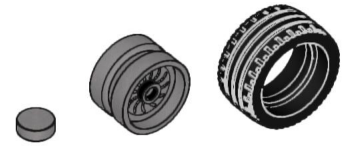

6x 6x 6x

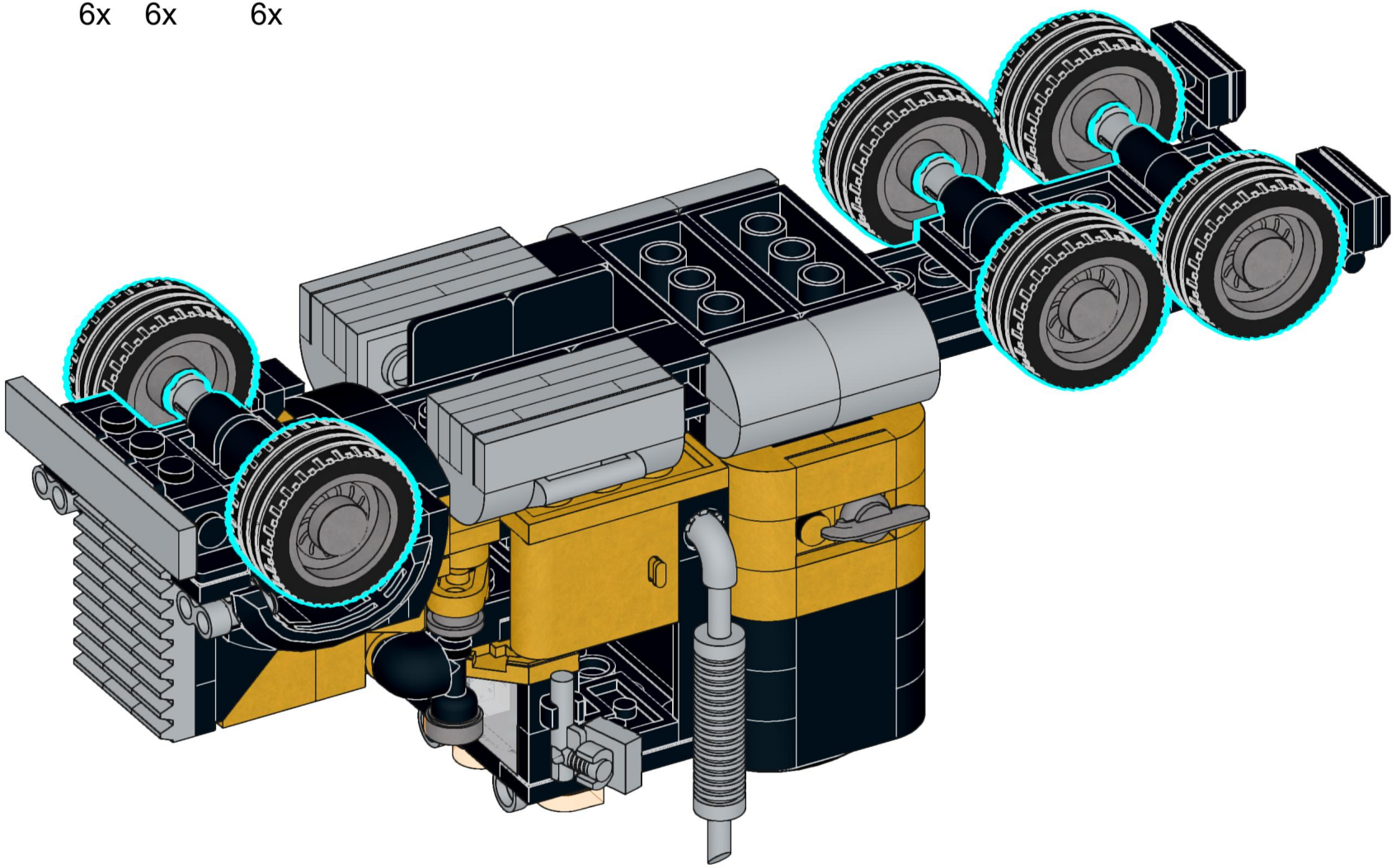

75

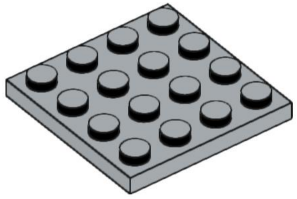

1x

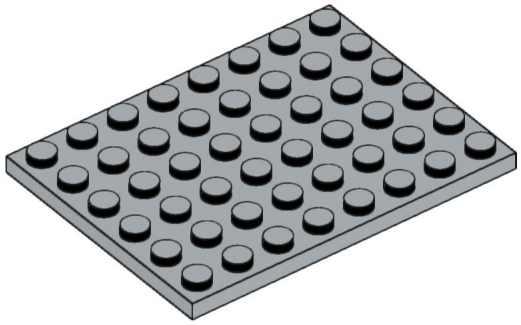

1x

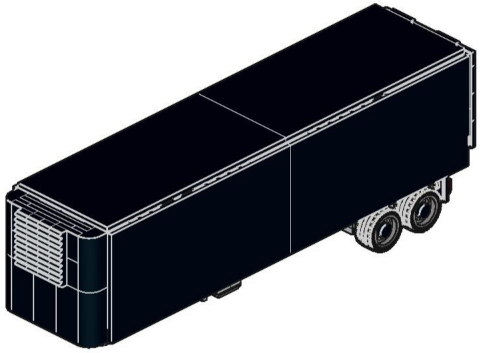

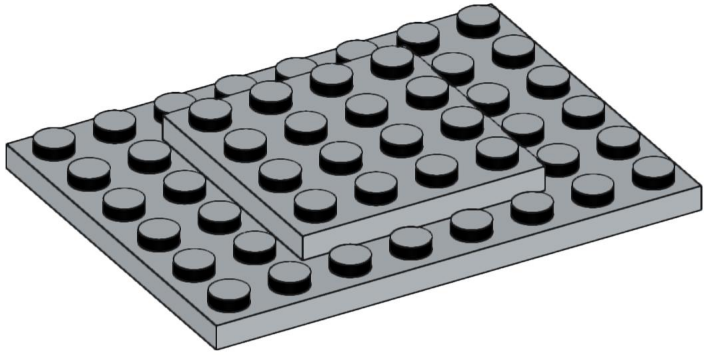

76

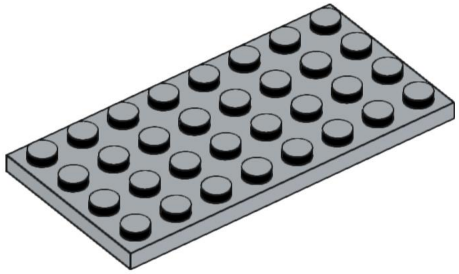

1x

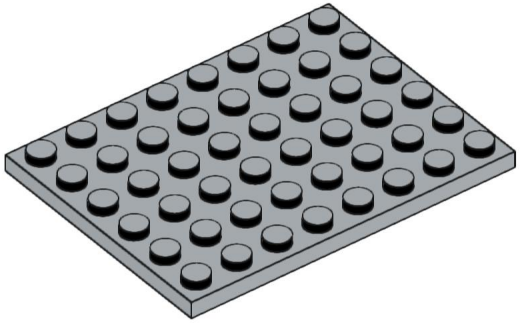

1x

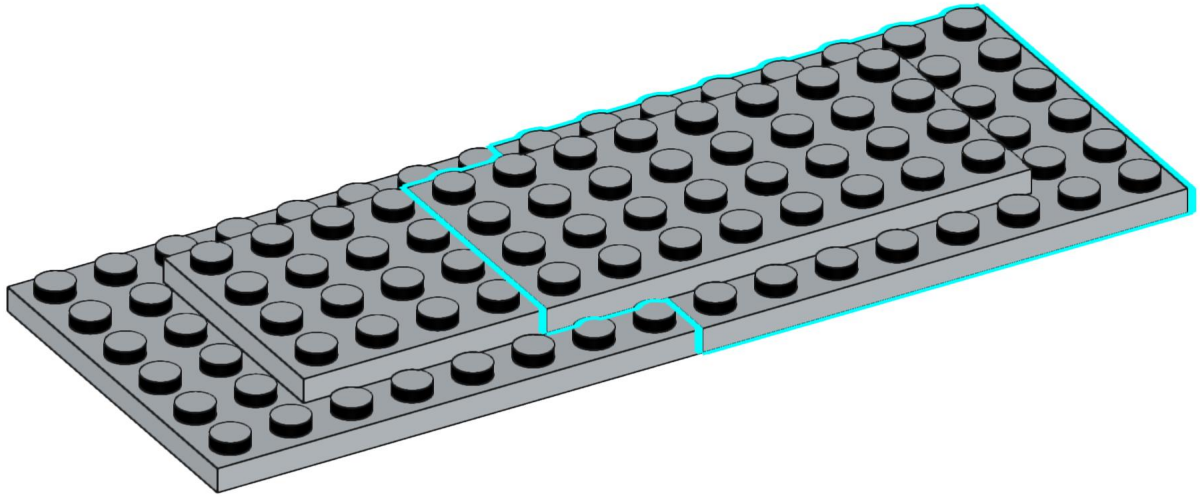

77

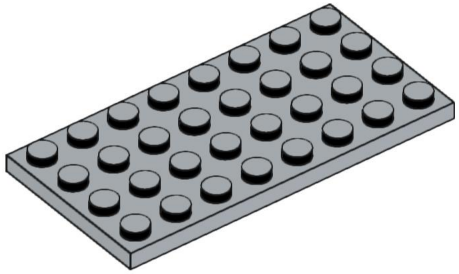

1x

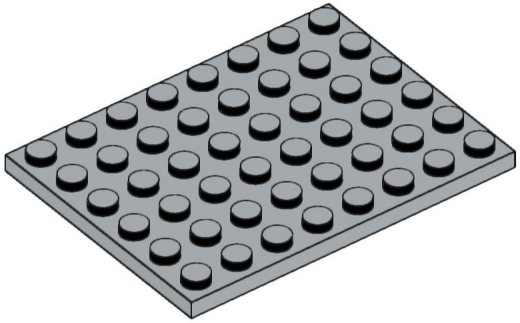

1x

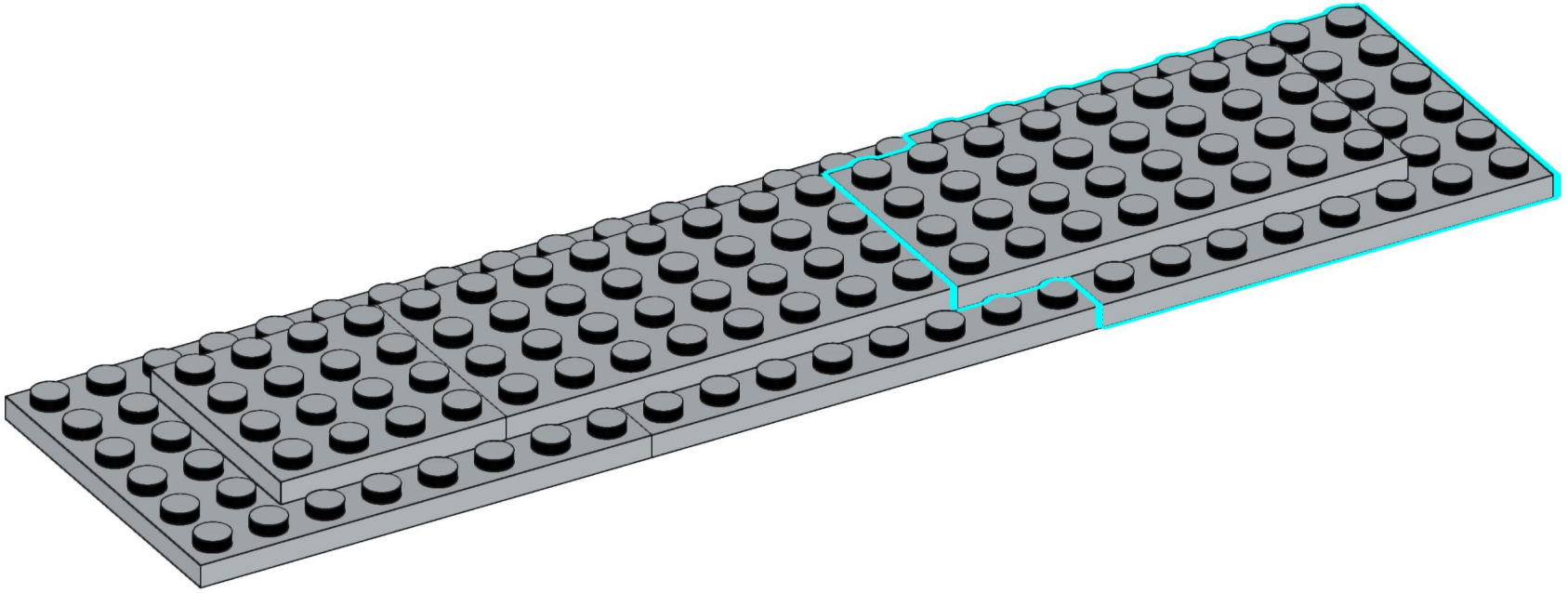

78

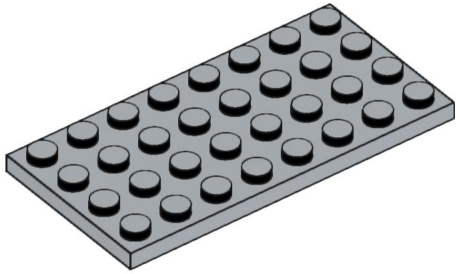

1x

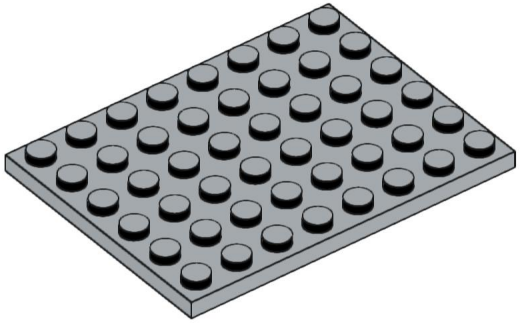

1x

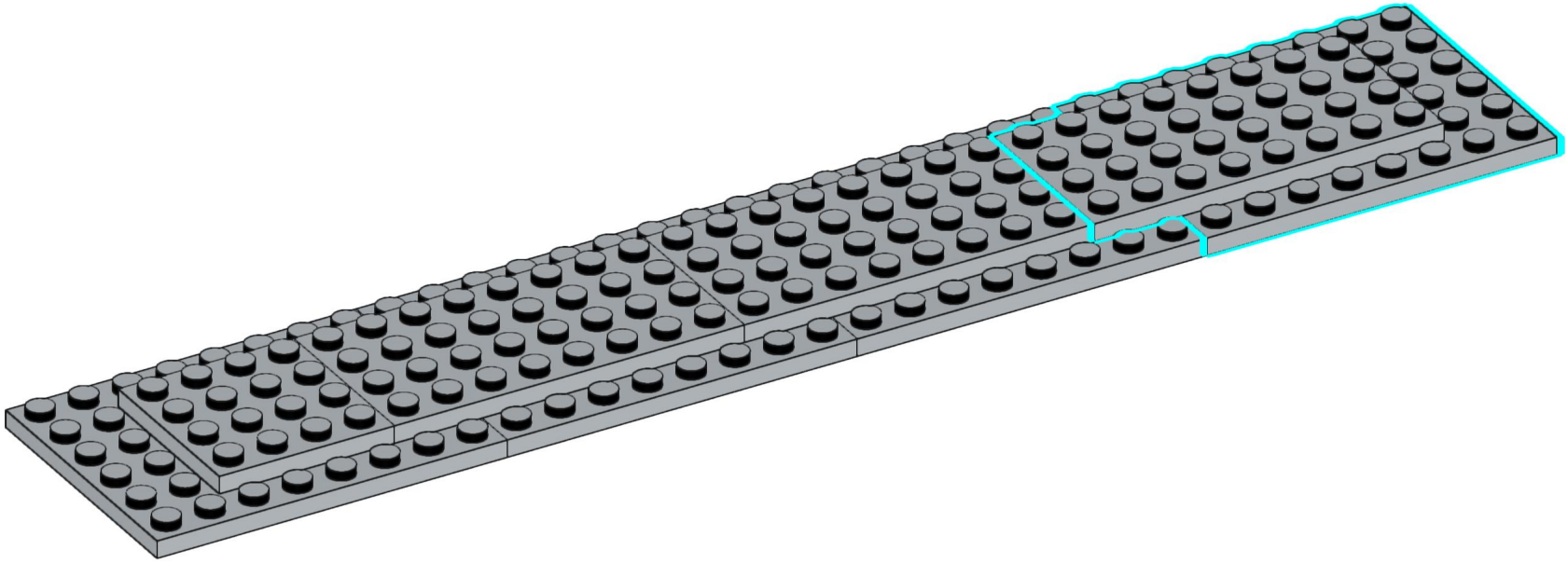

79

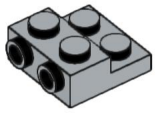

30x

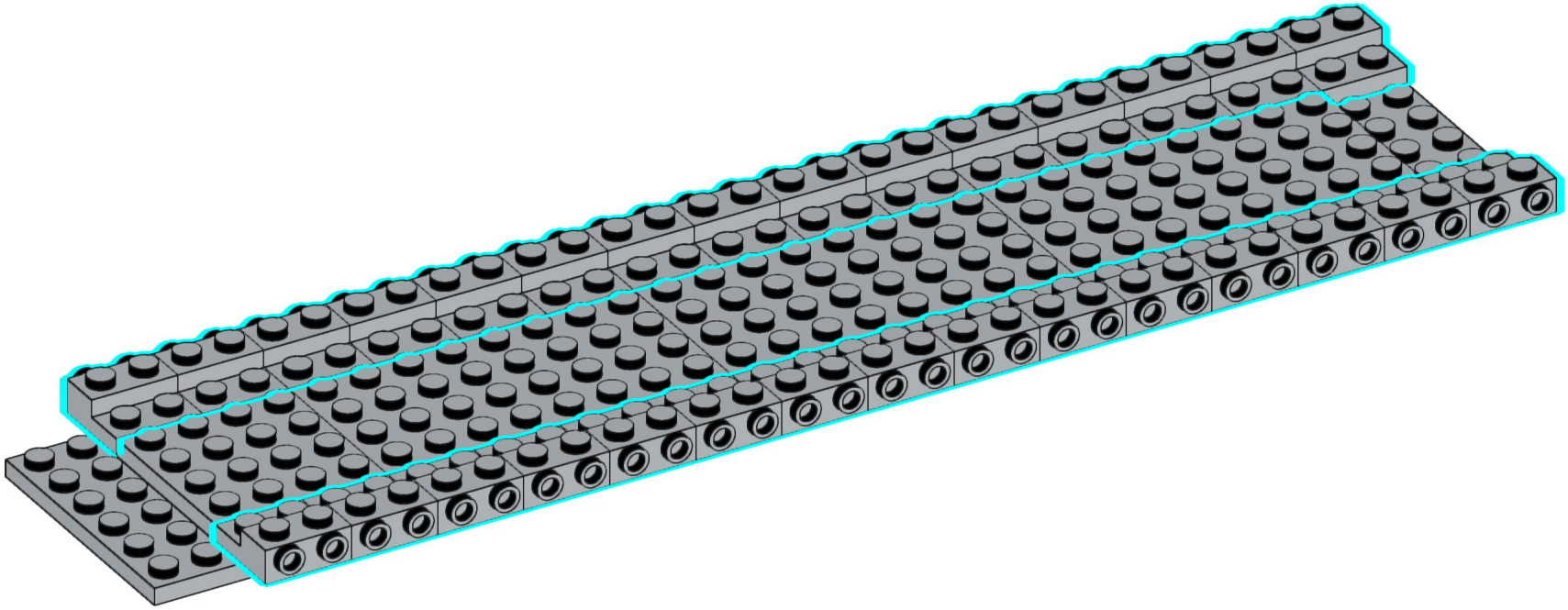

80

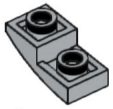

4x

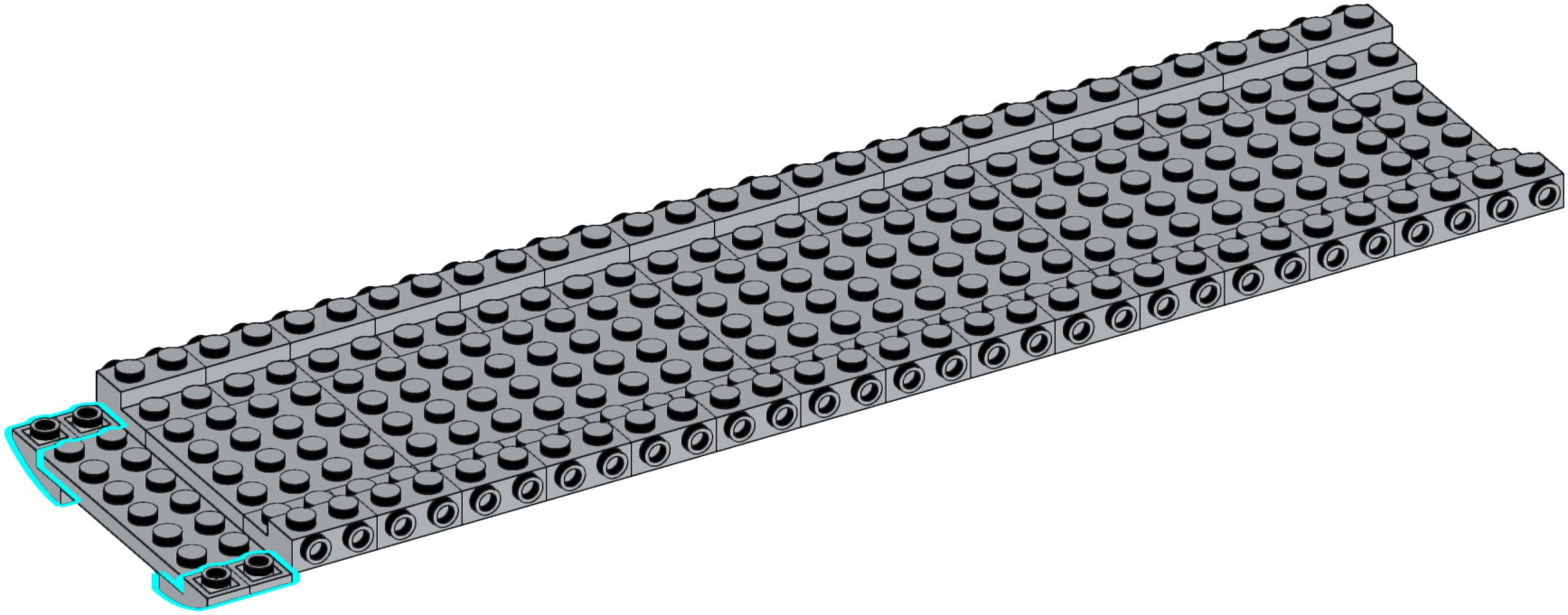

81

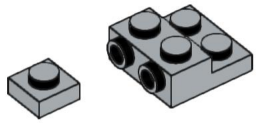

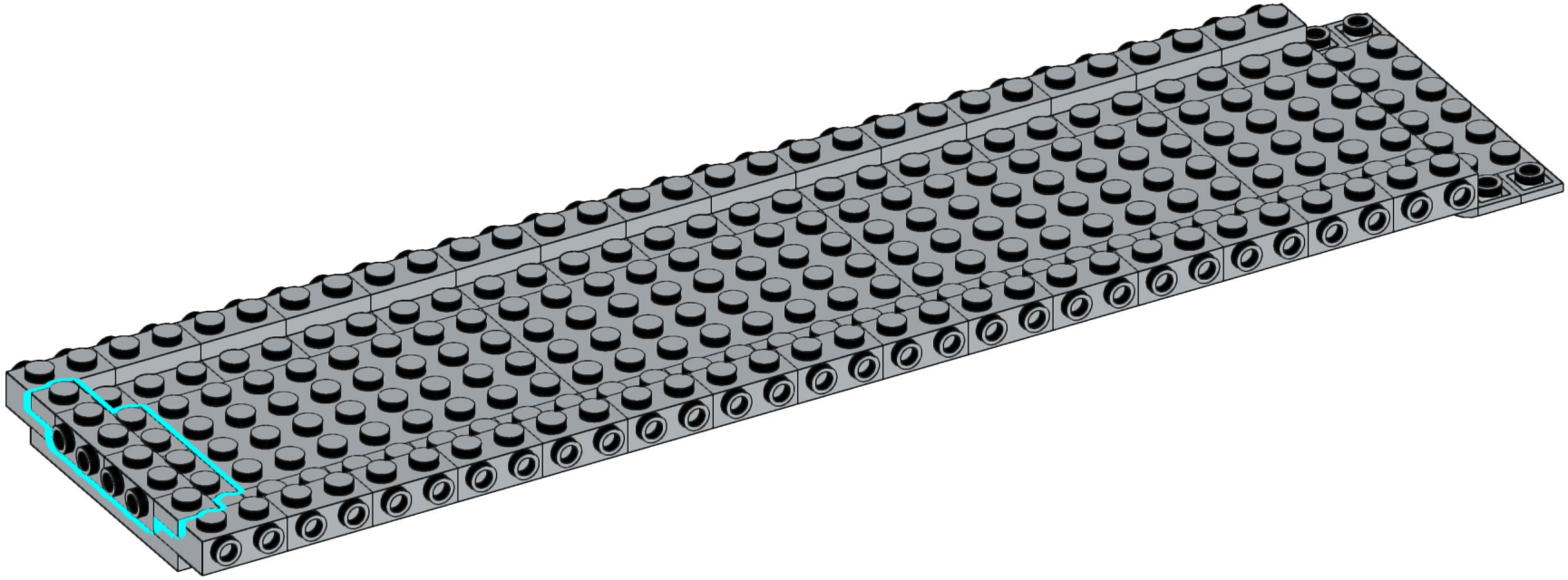

82

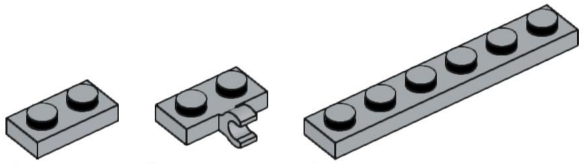



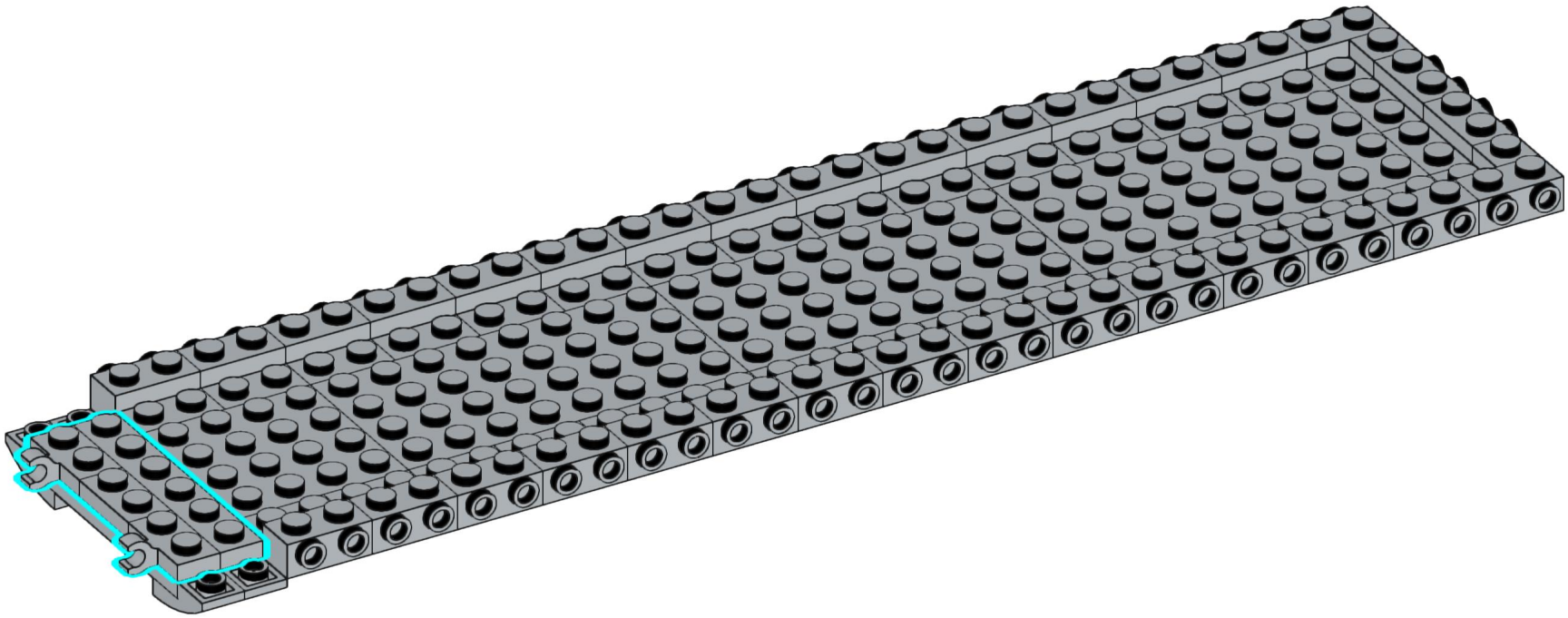

83

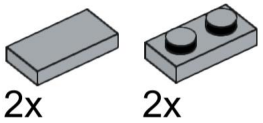

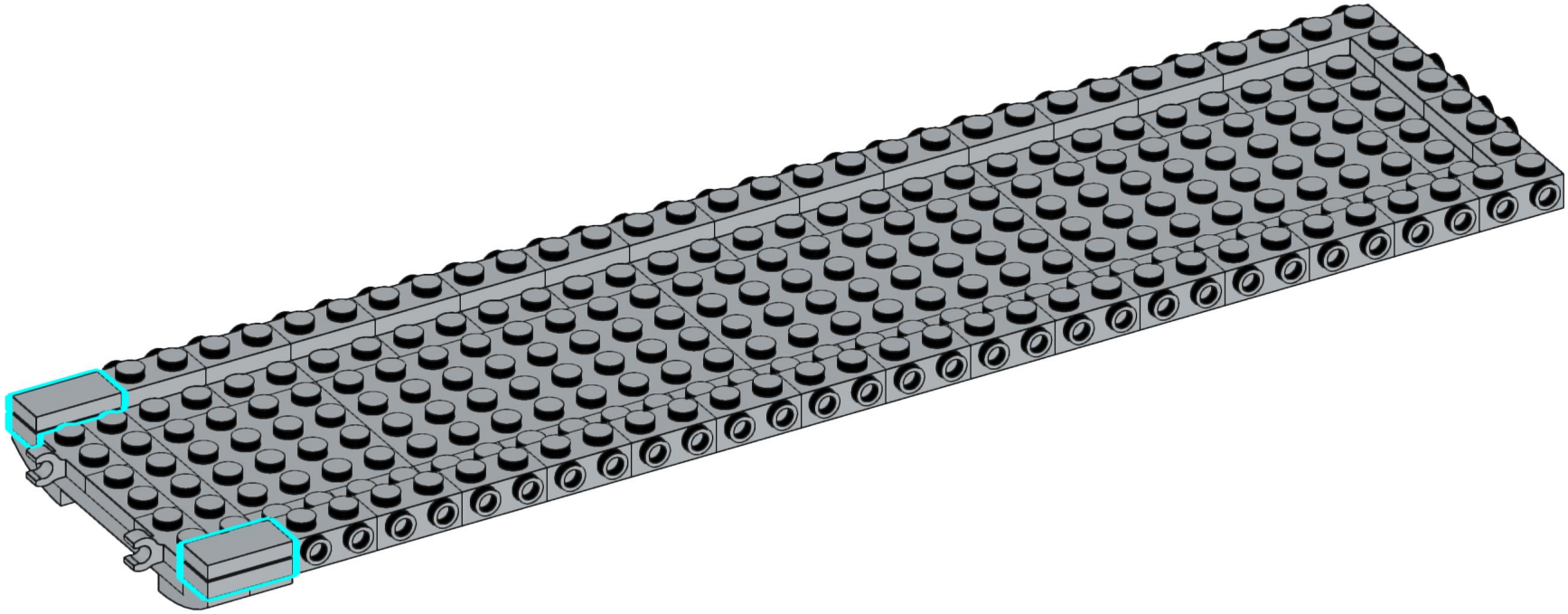

84

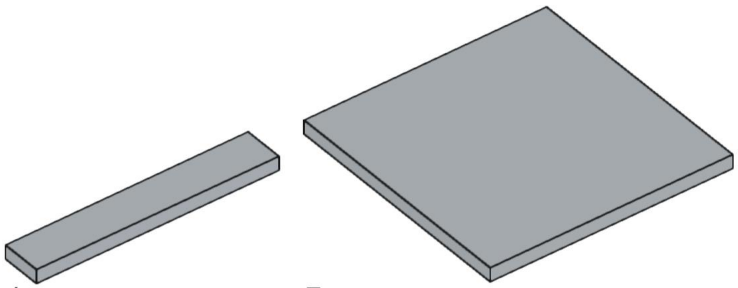

1x 5x

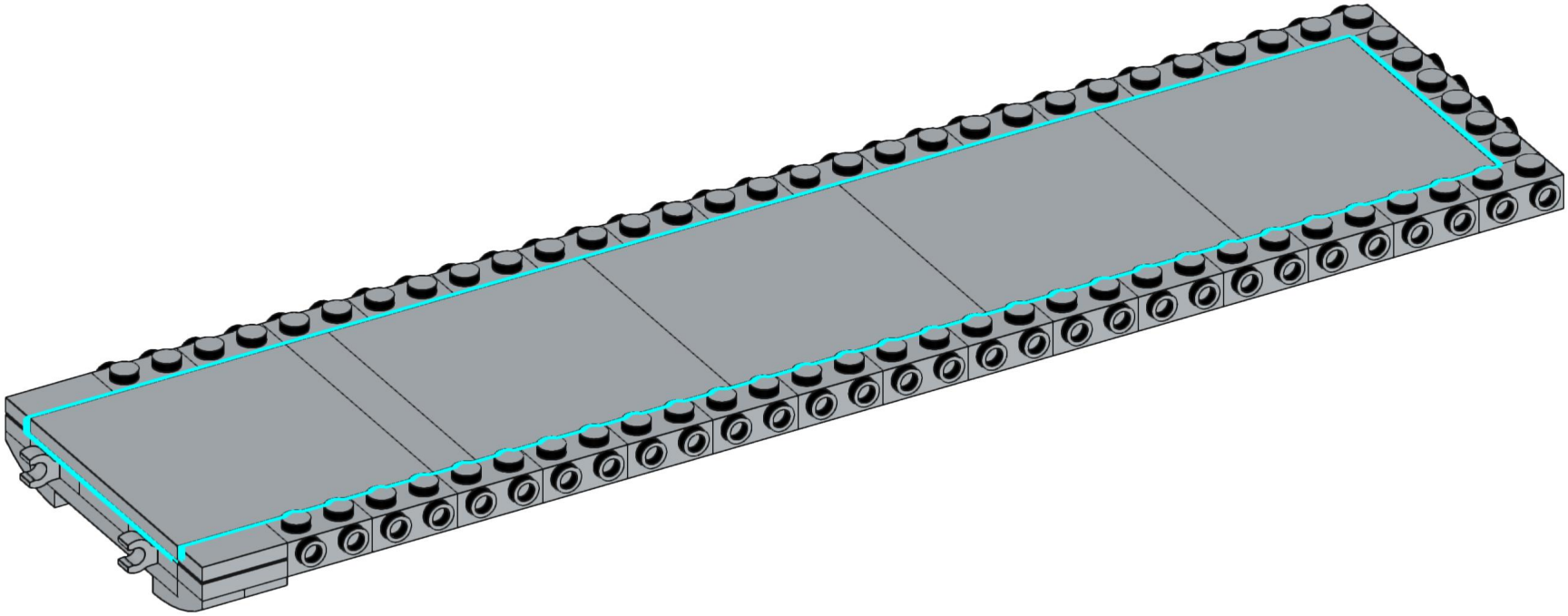

85

30x

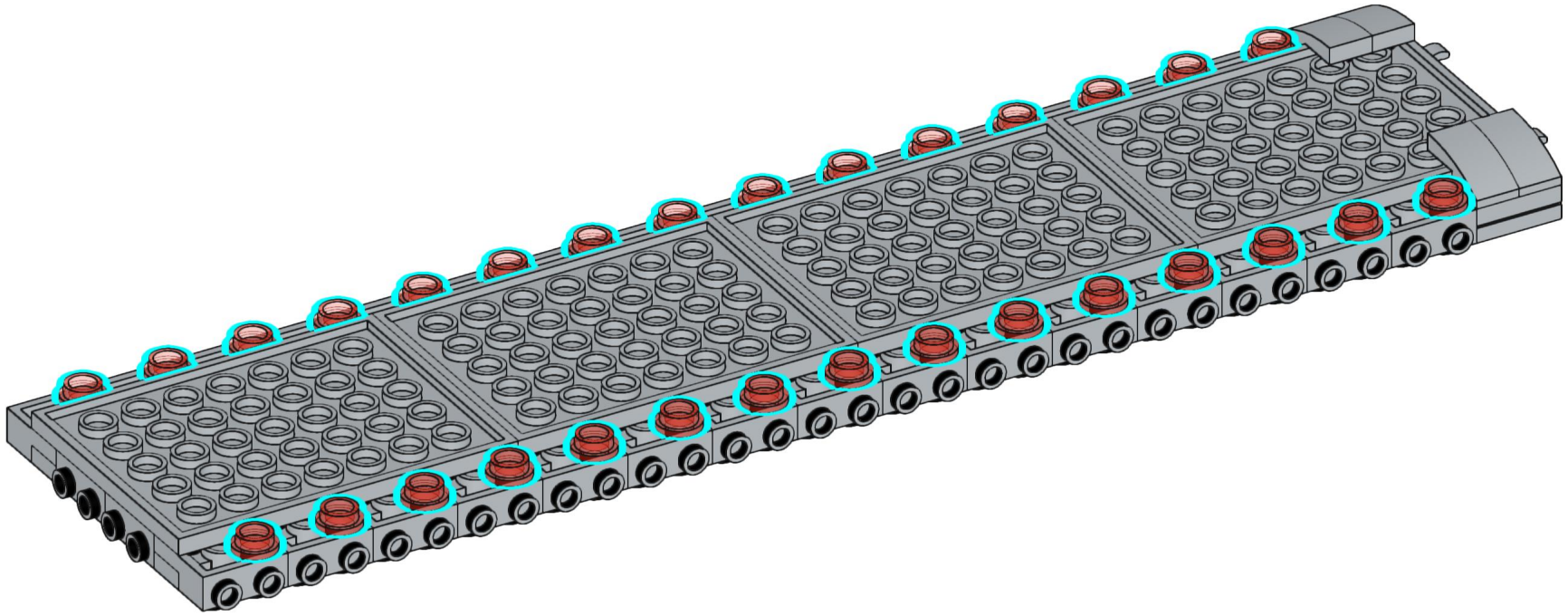

86

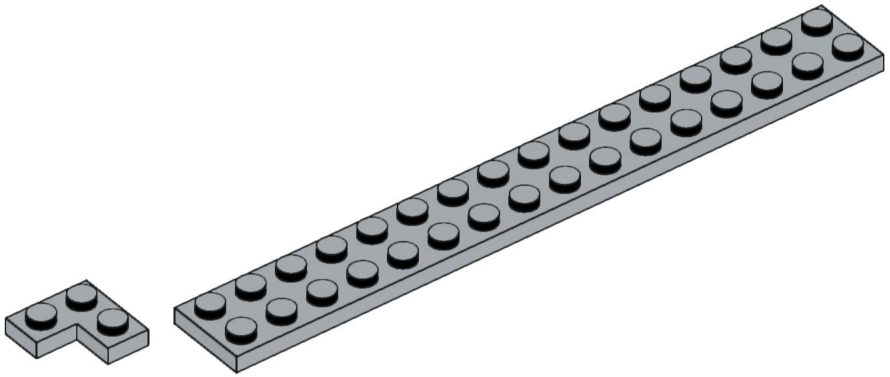

2x 1x

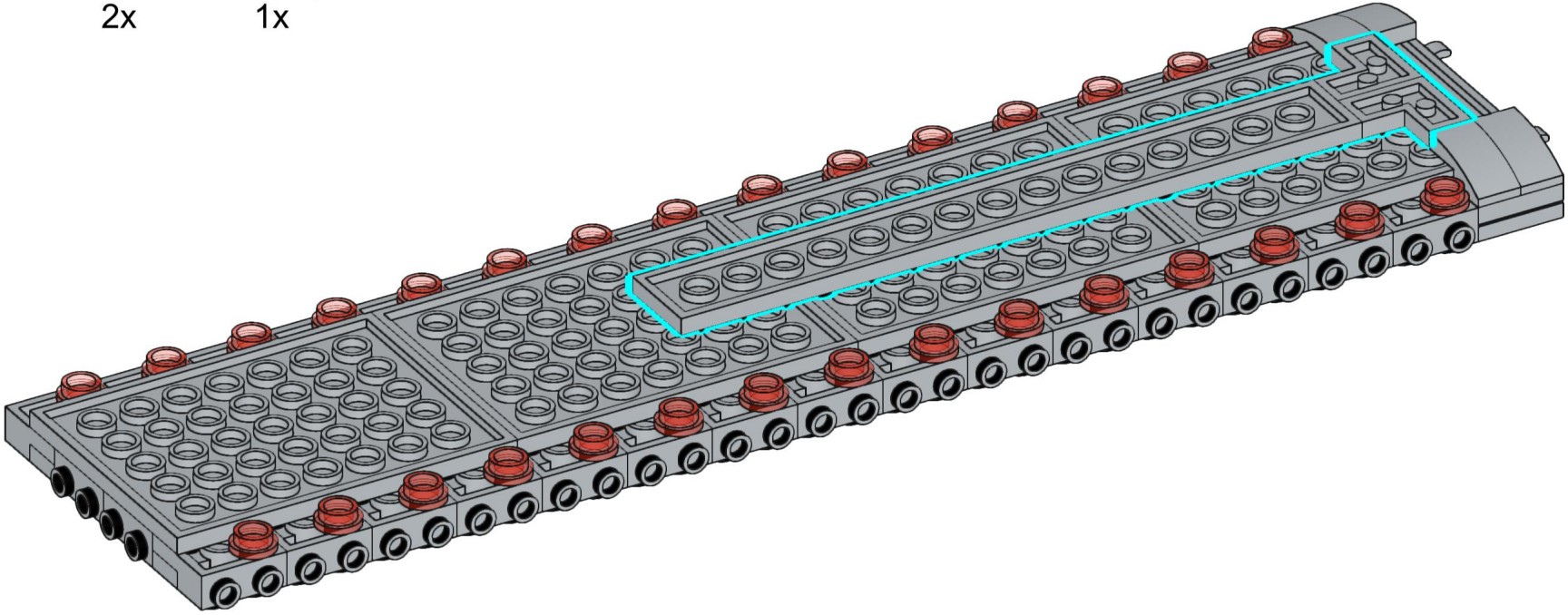

87

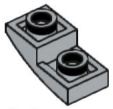

30x

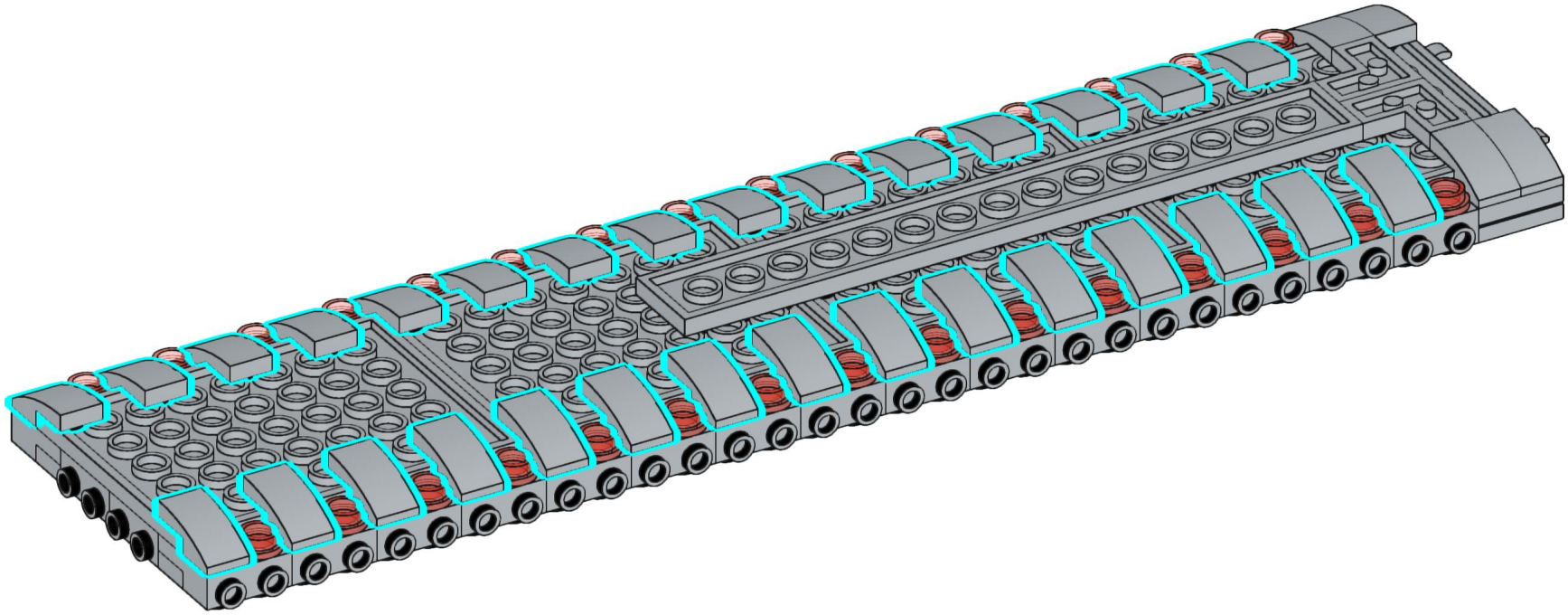

88

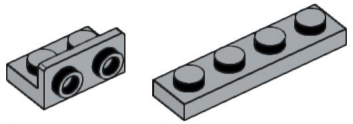

2x

2x



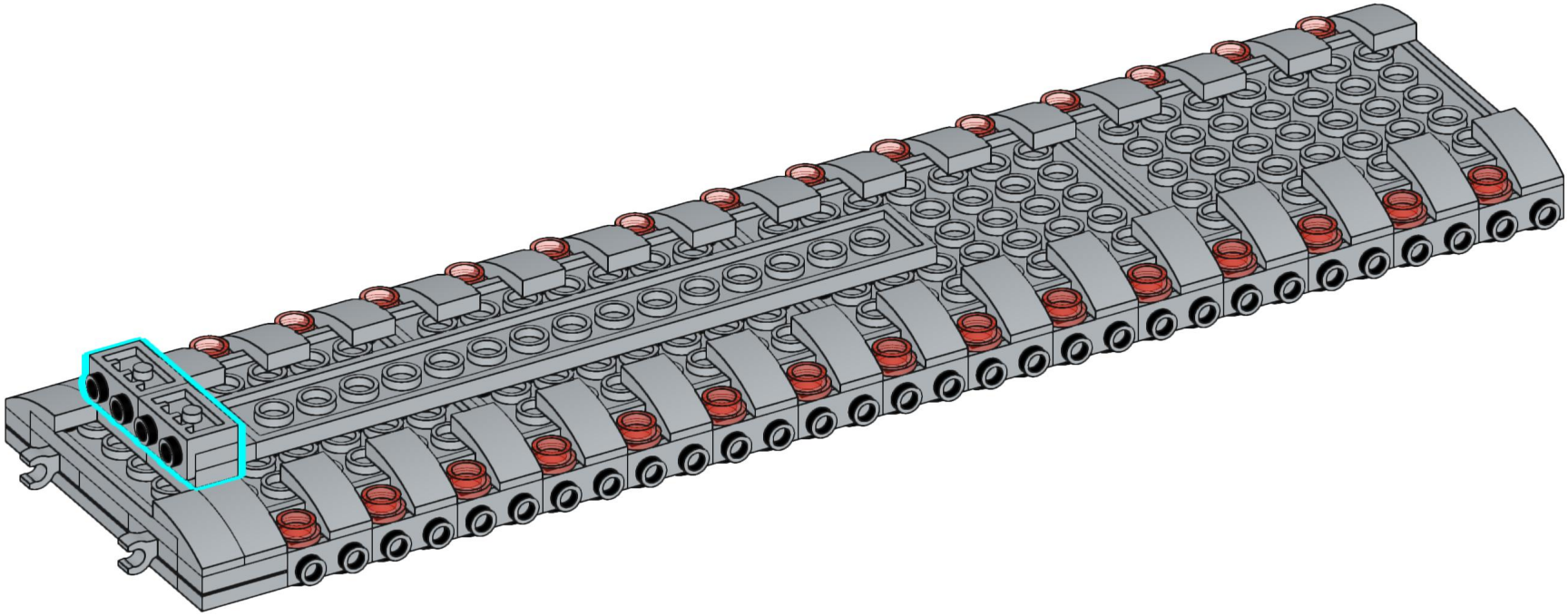

89

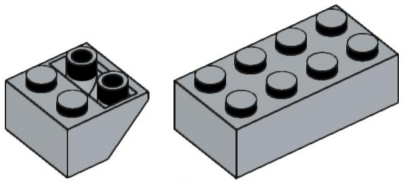

1x

1x

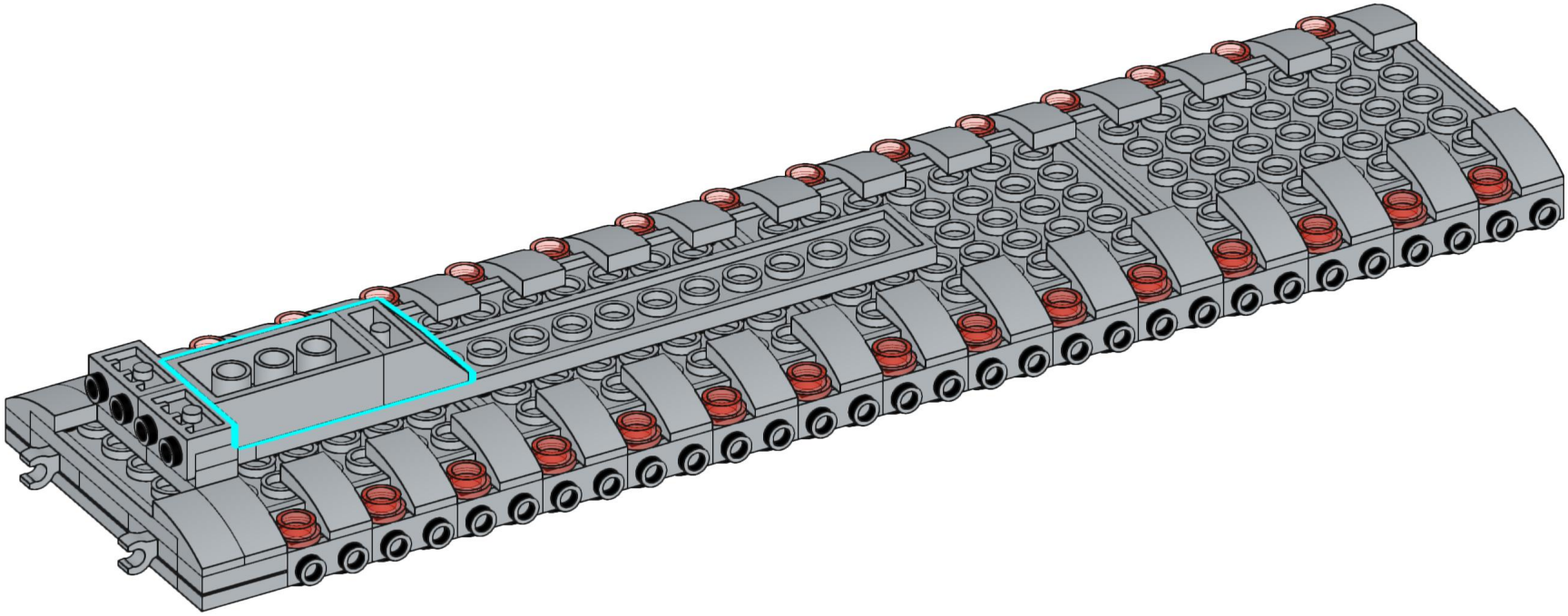

90


2x

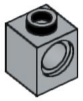
2x

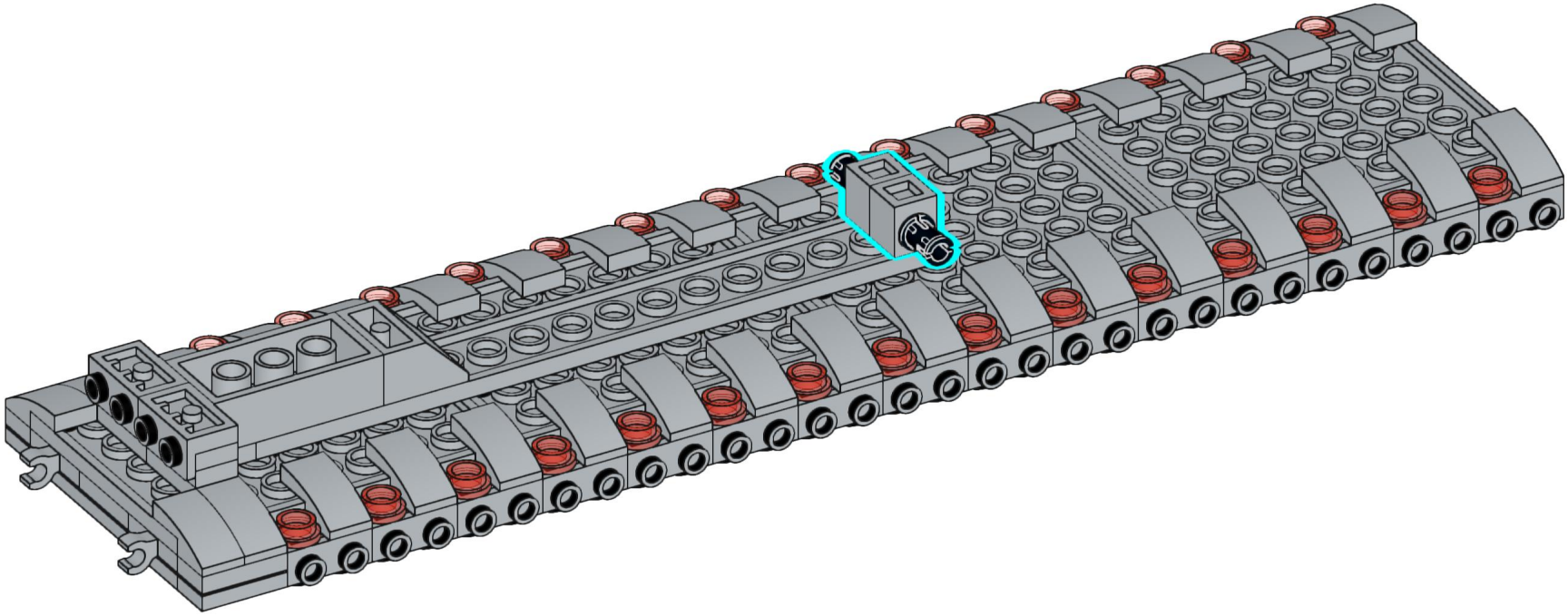

91

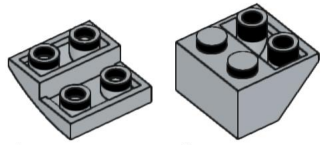

1x

1x

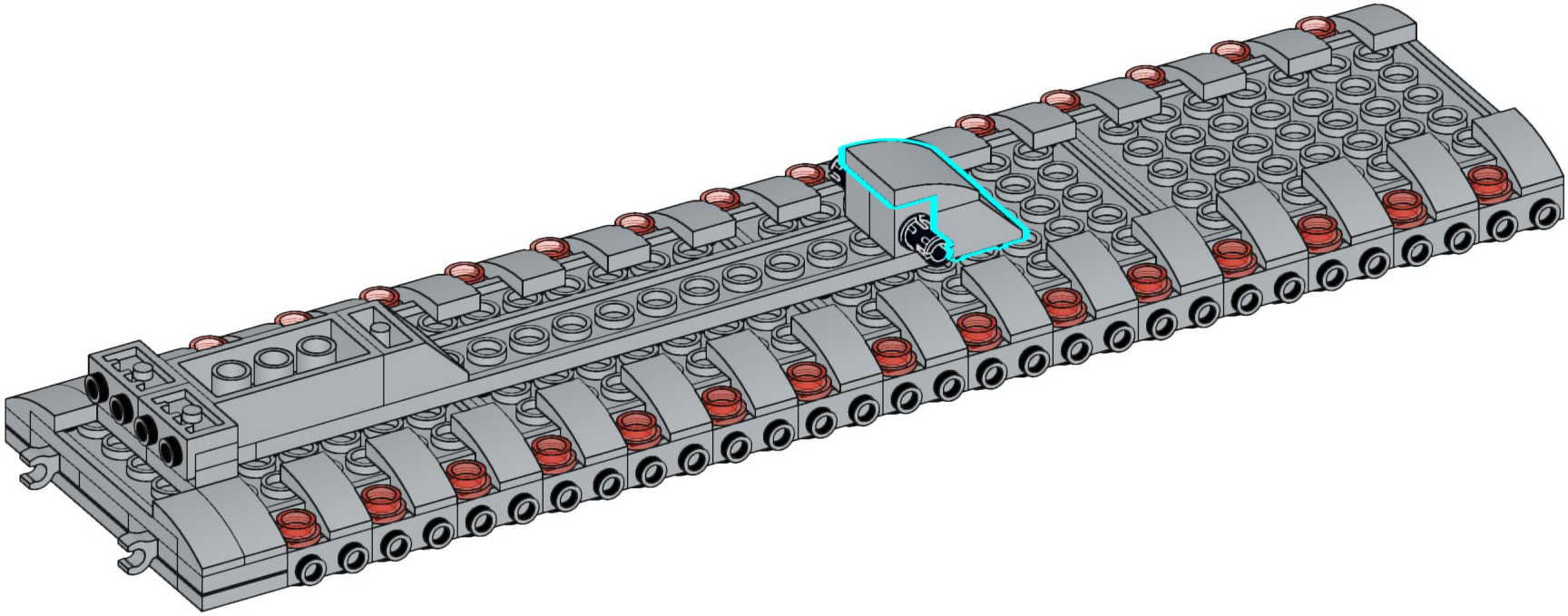

92

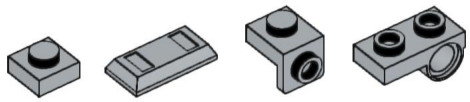

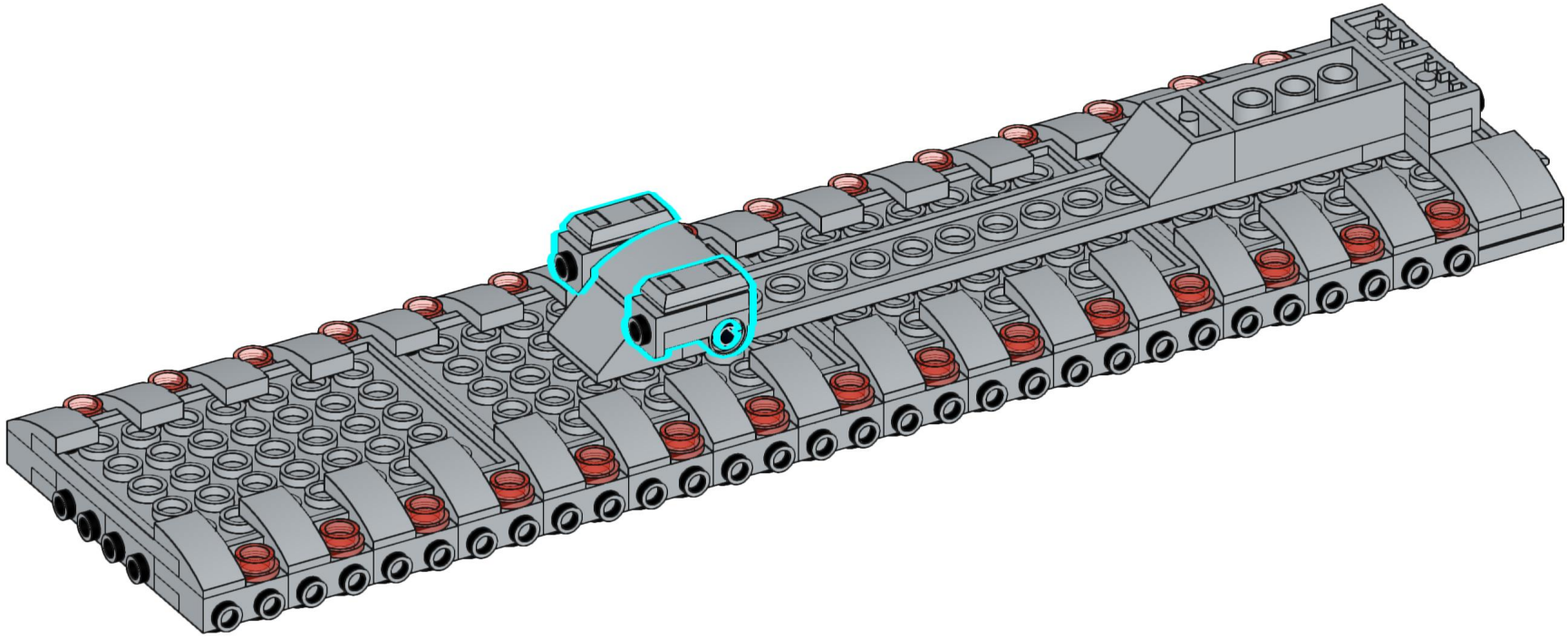

93

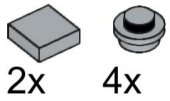

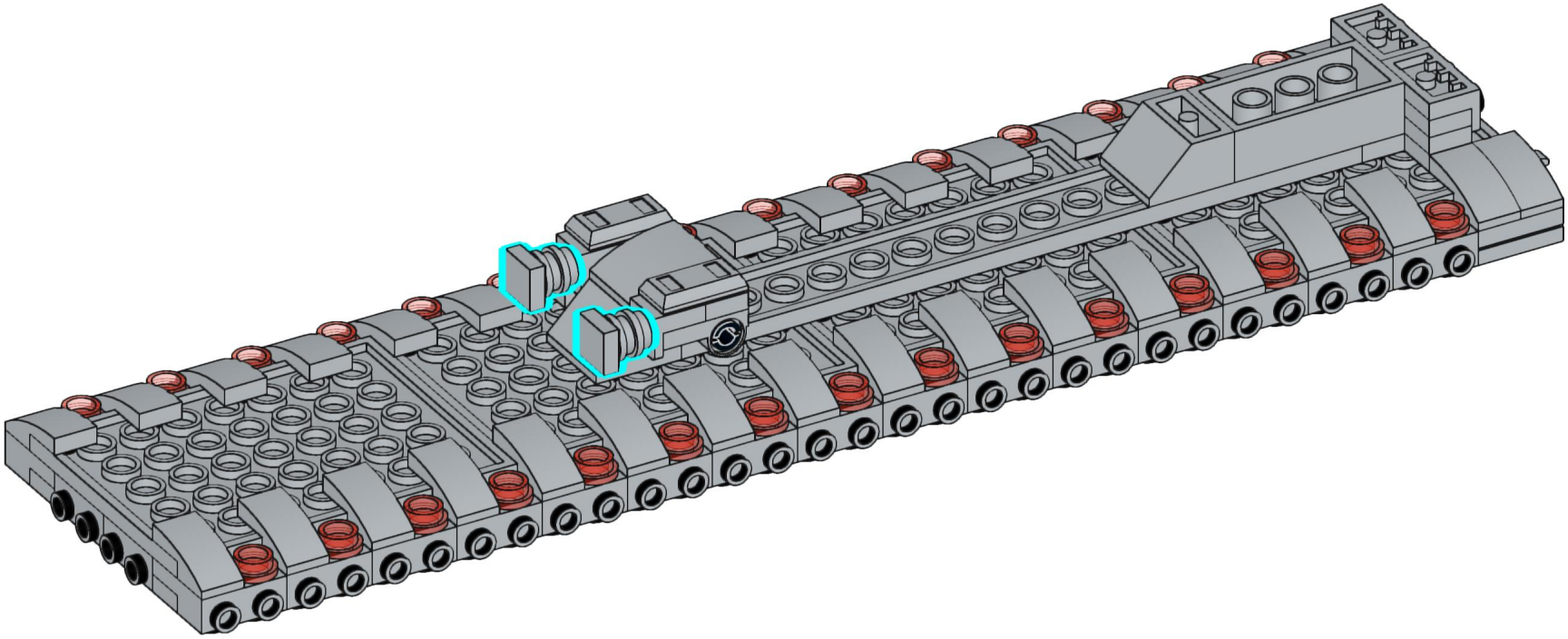

94

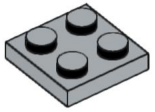

2x

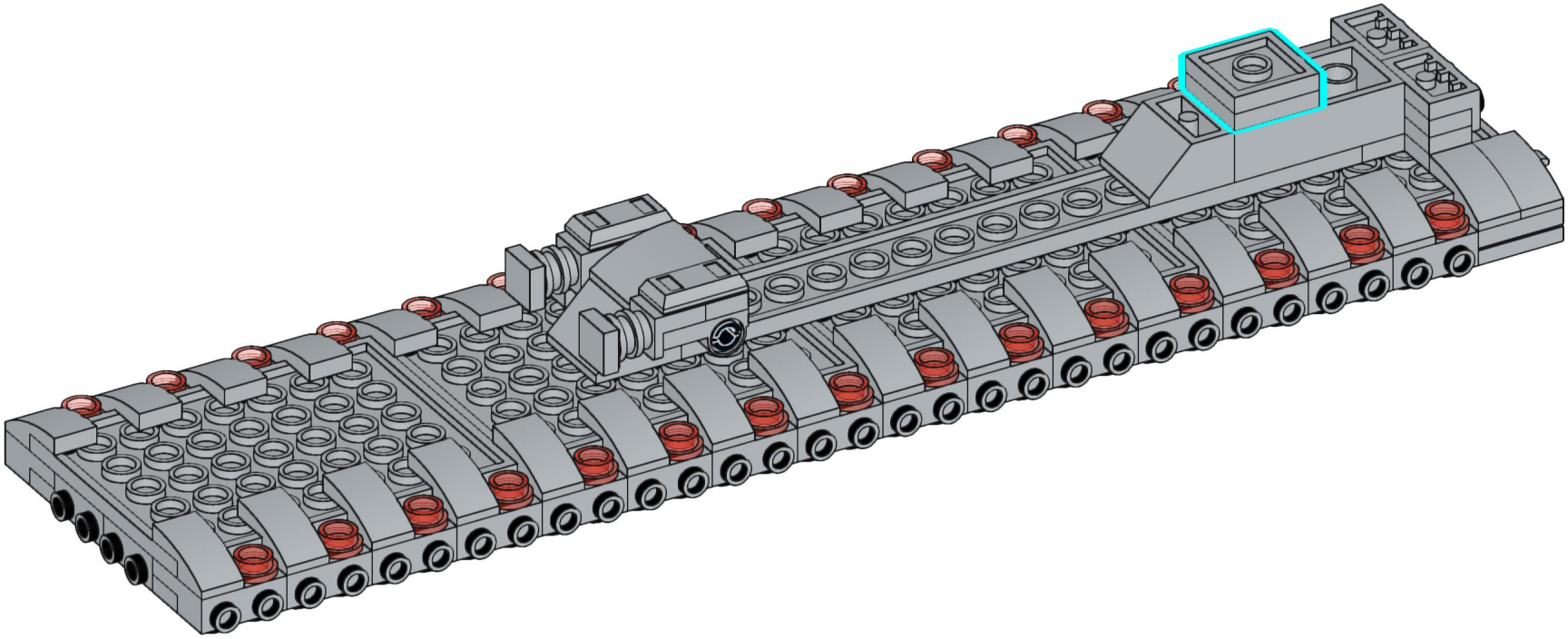

95

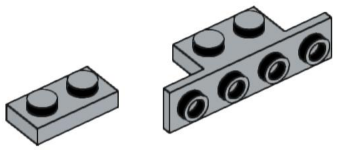

1x 1x

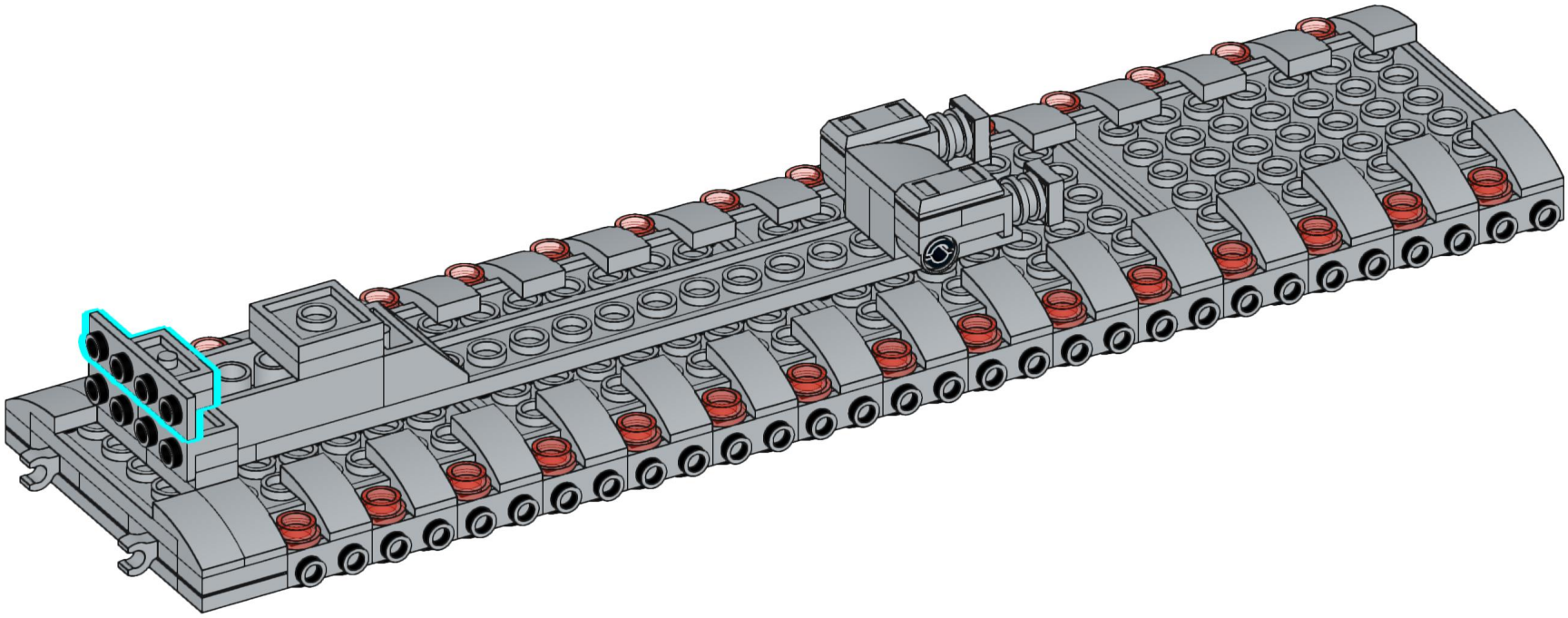

96

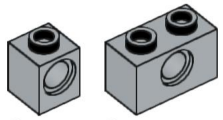

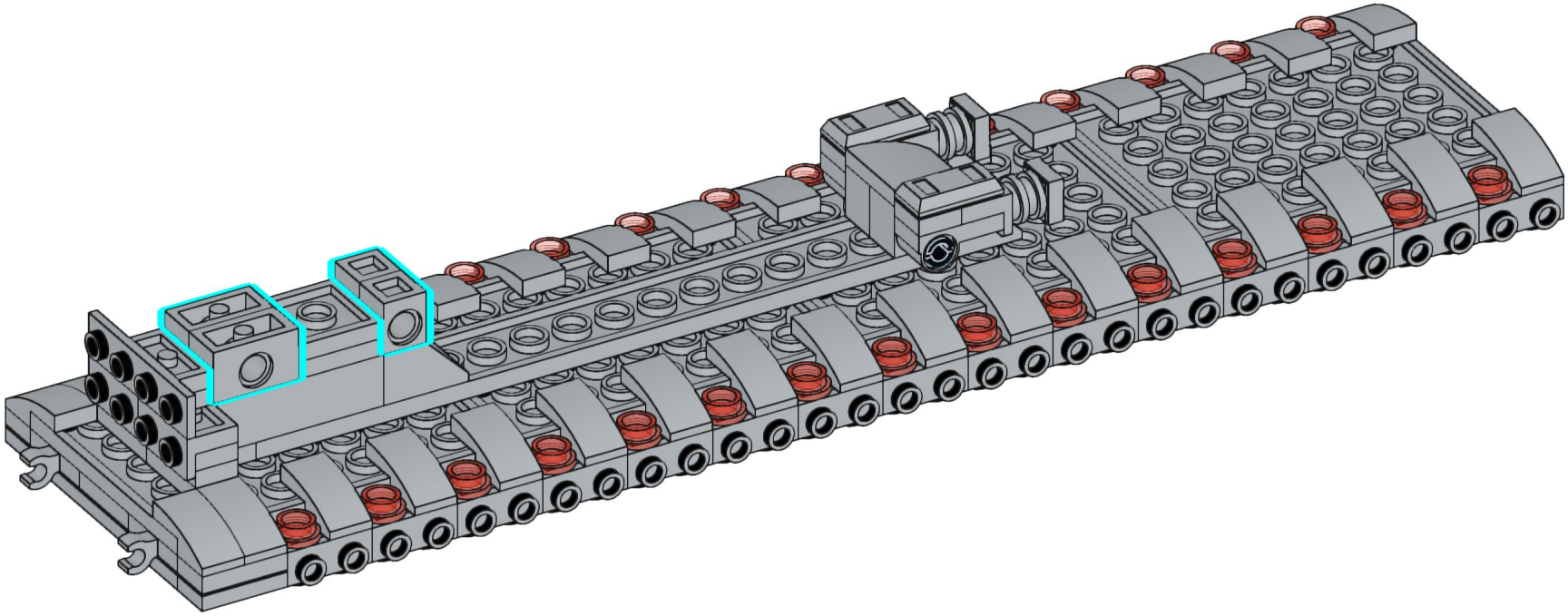

97

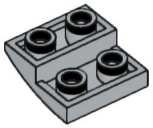

3x

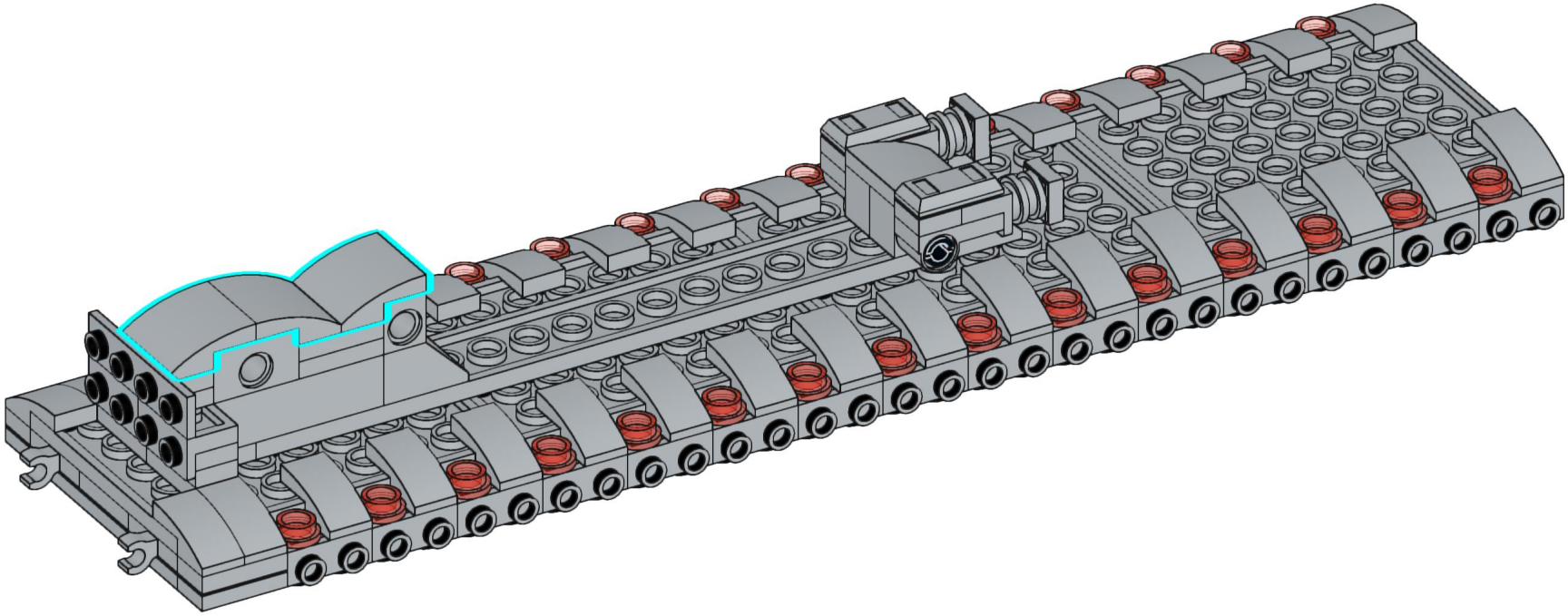

98



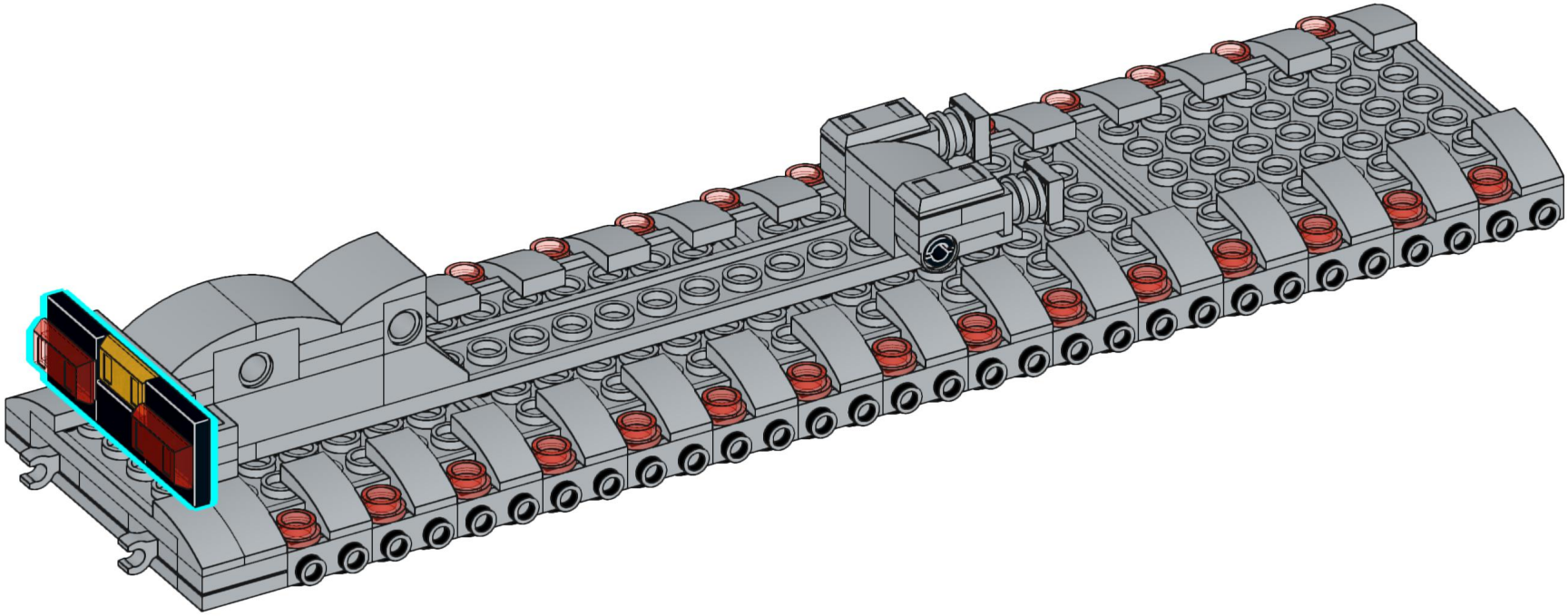

99

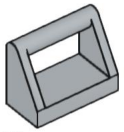

2x



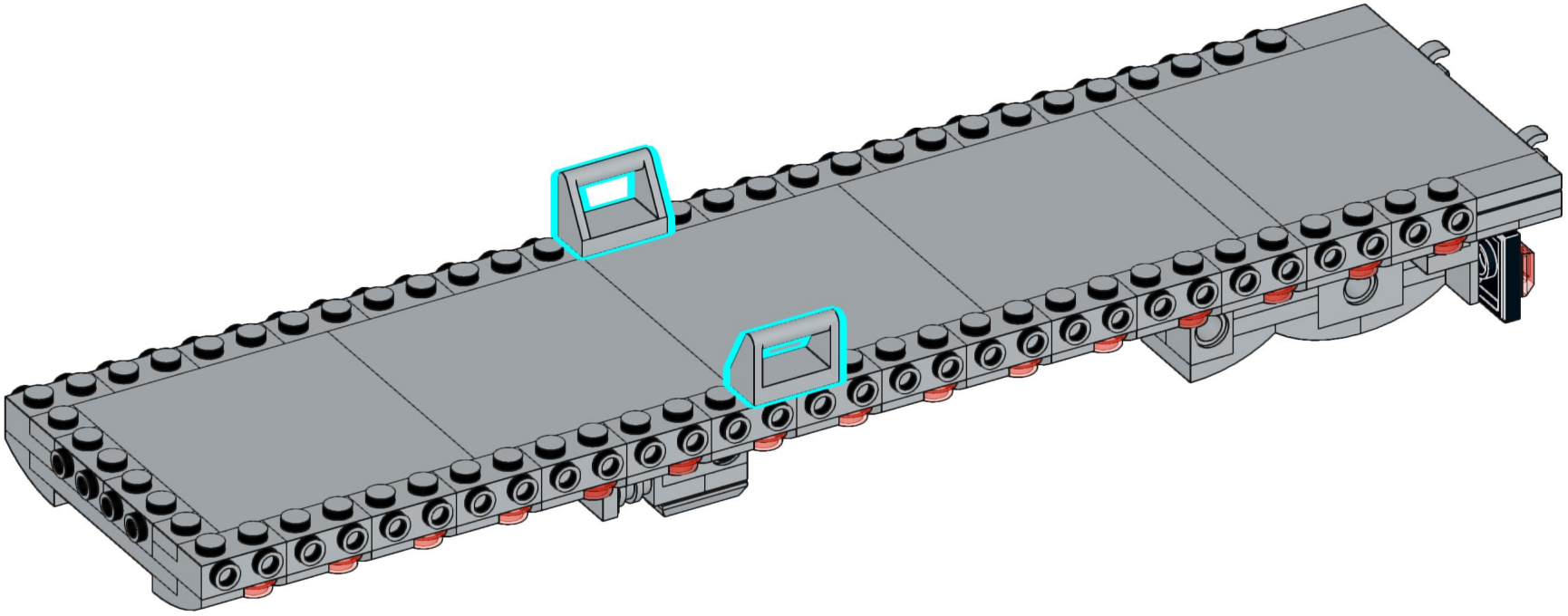

100

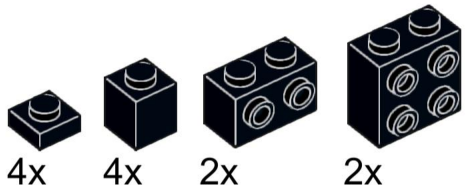

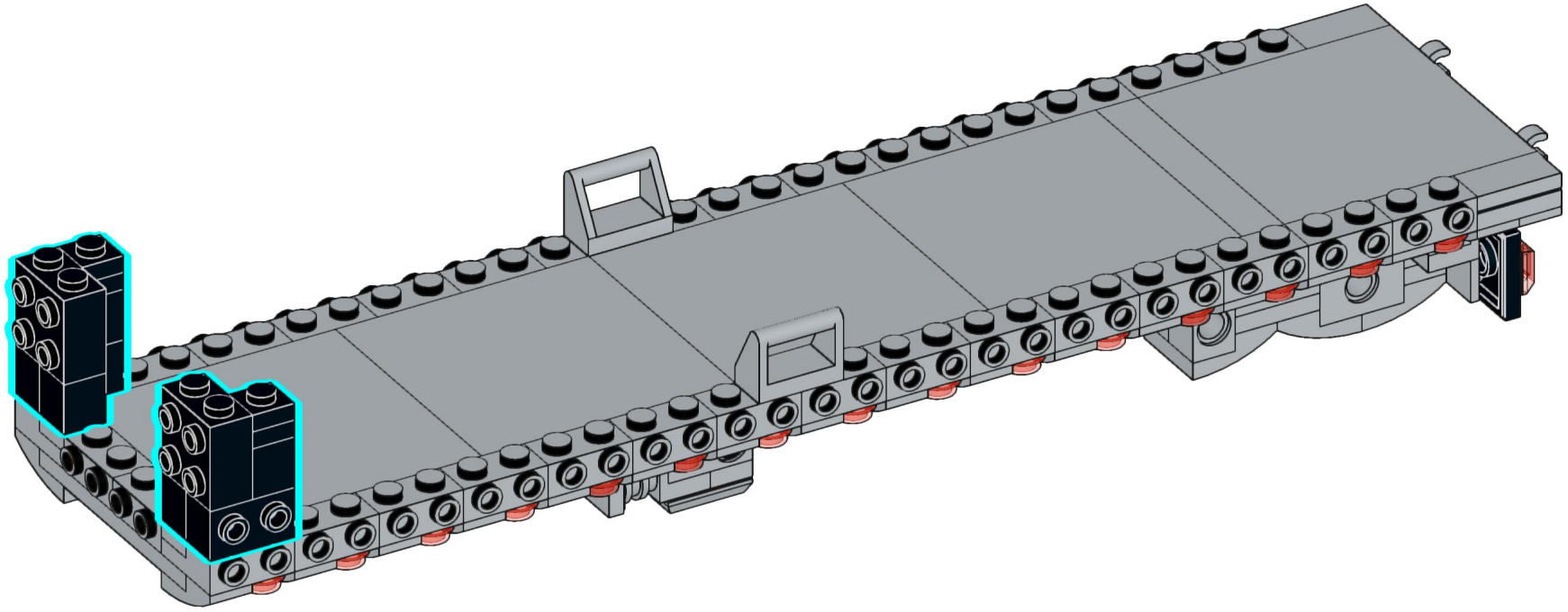

101

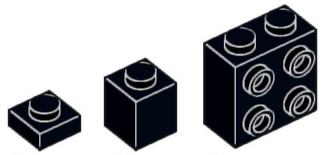

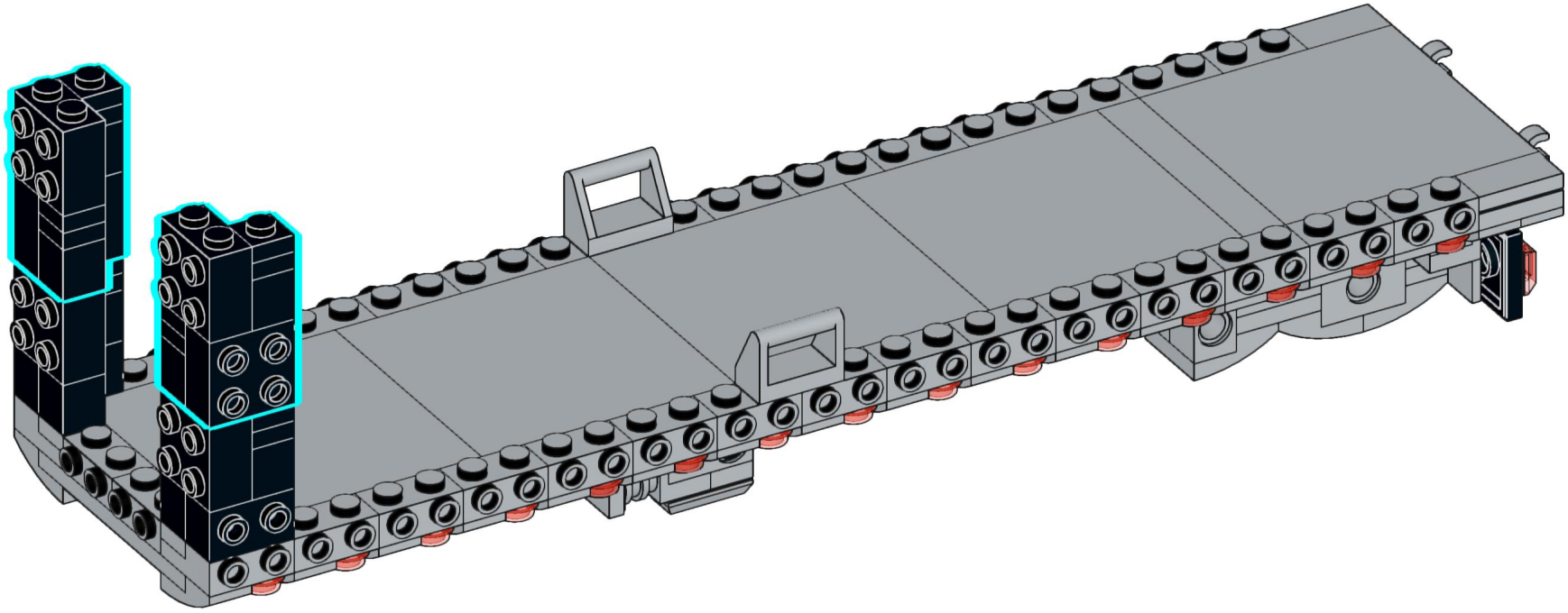

102

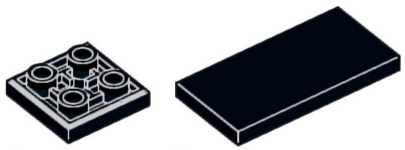

1x 2x

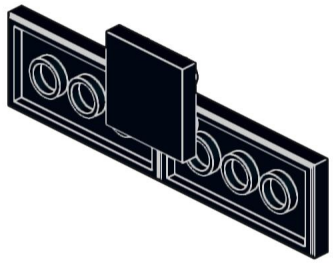

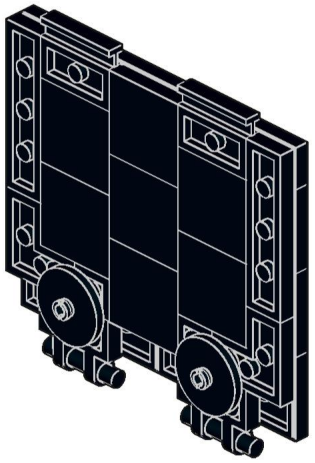

103

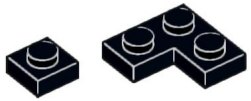

2x 2x

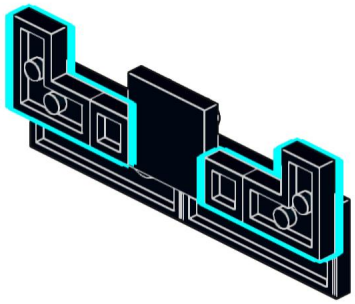

104

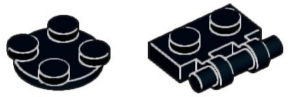

2x 2x

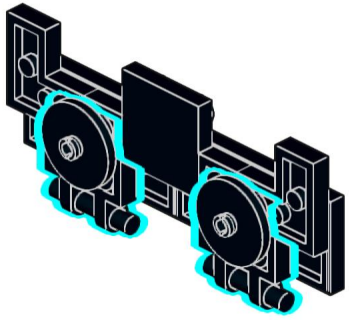

105

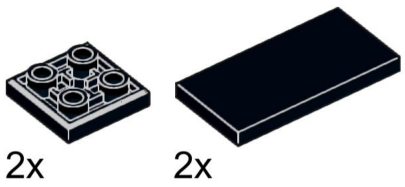

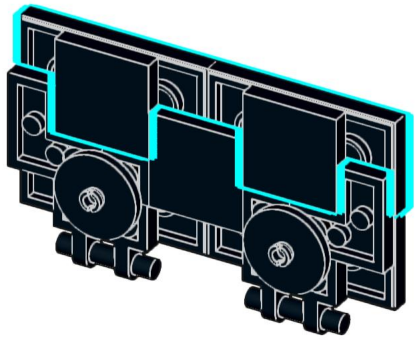

106

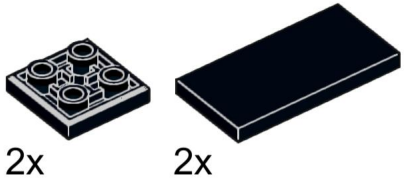

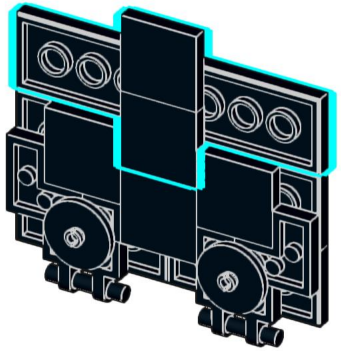

107

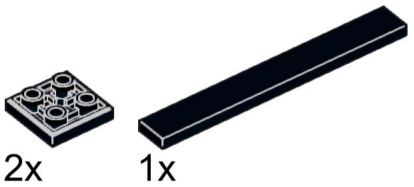

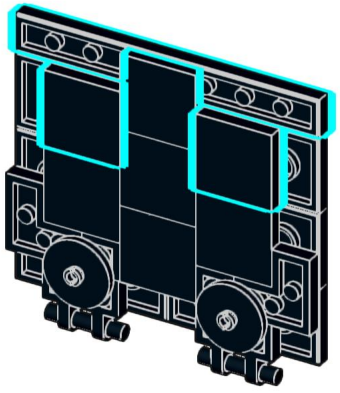

108

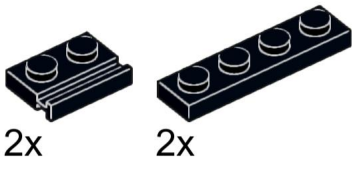

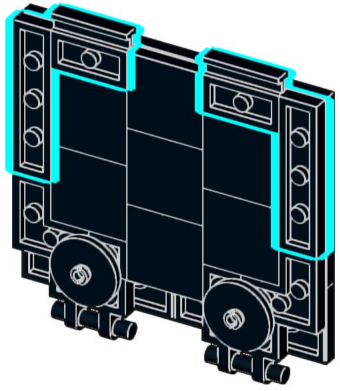

109

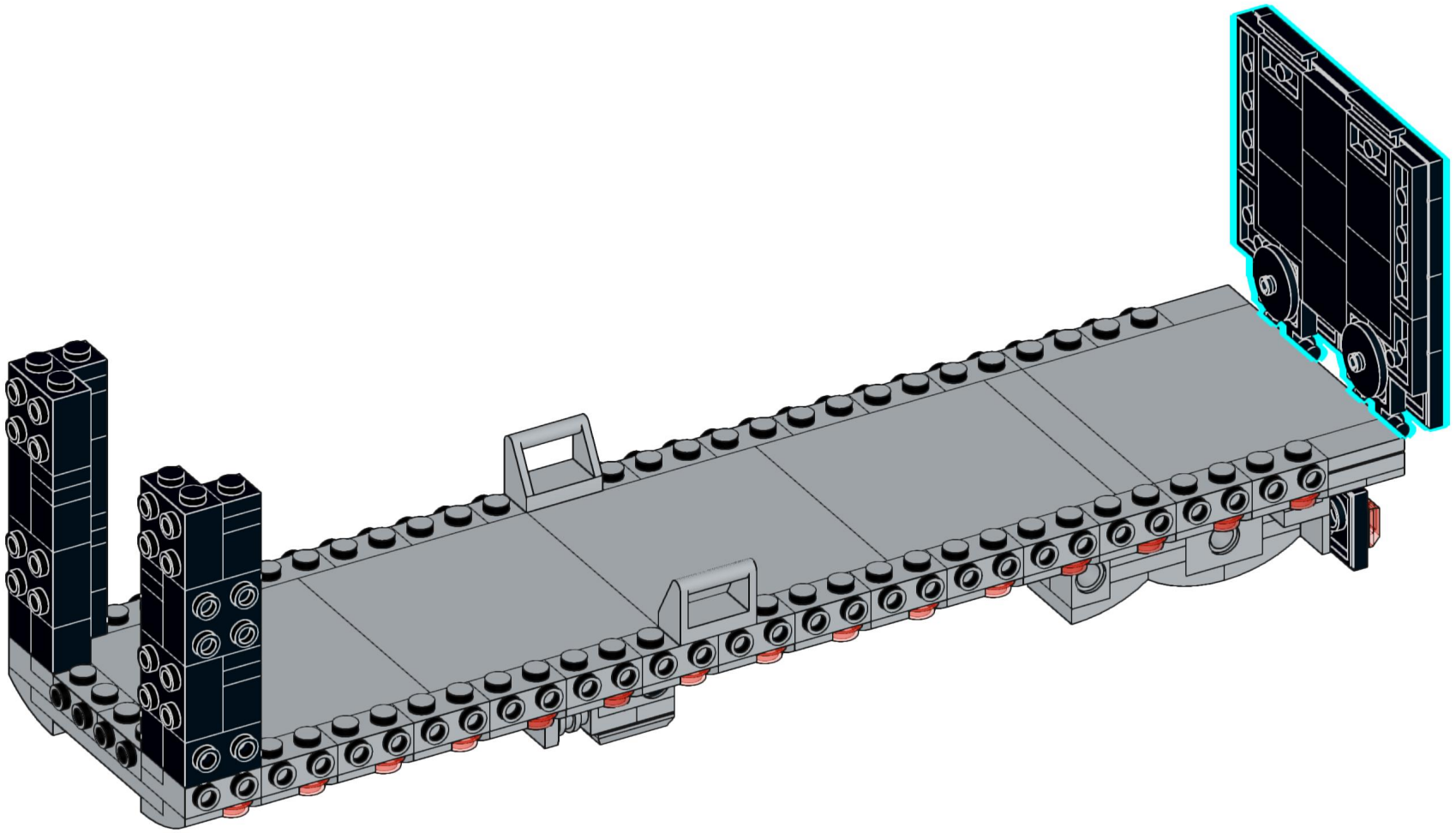

110



1x



2x

111



4x

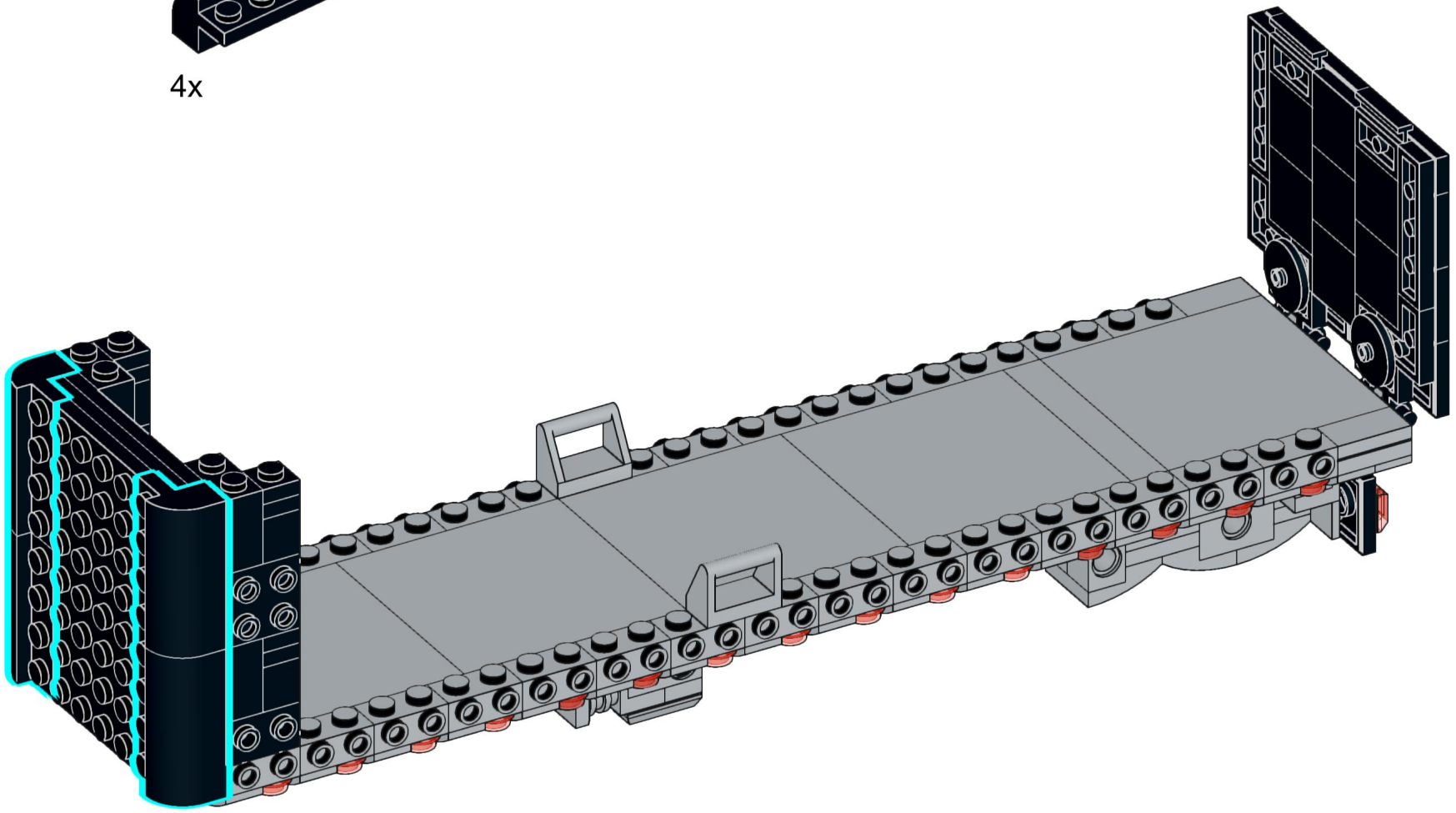

112



3x

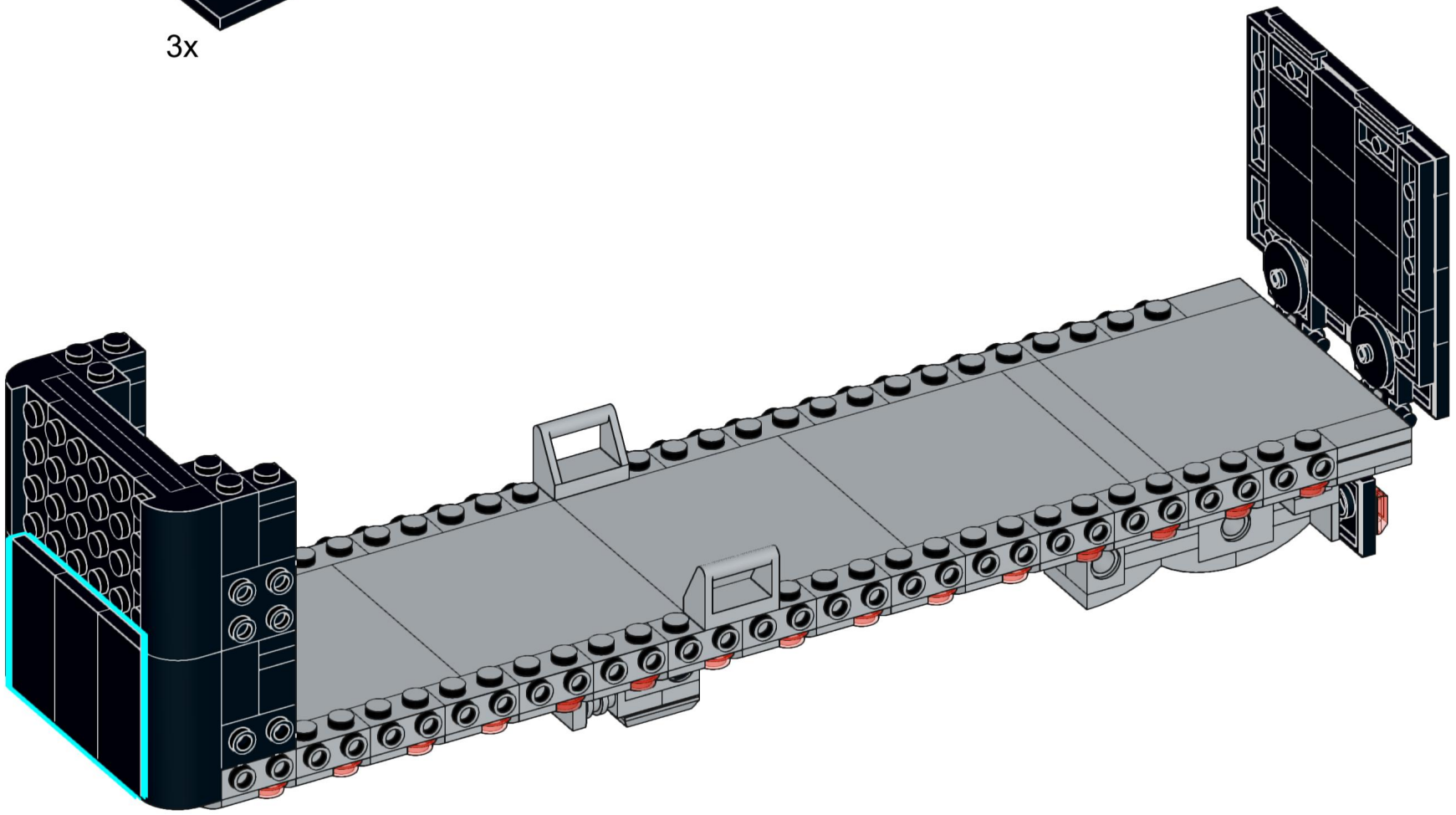

113

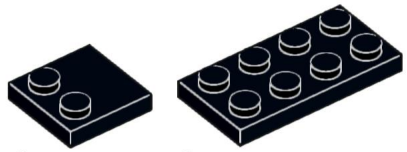

4x 1x

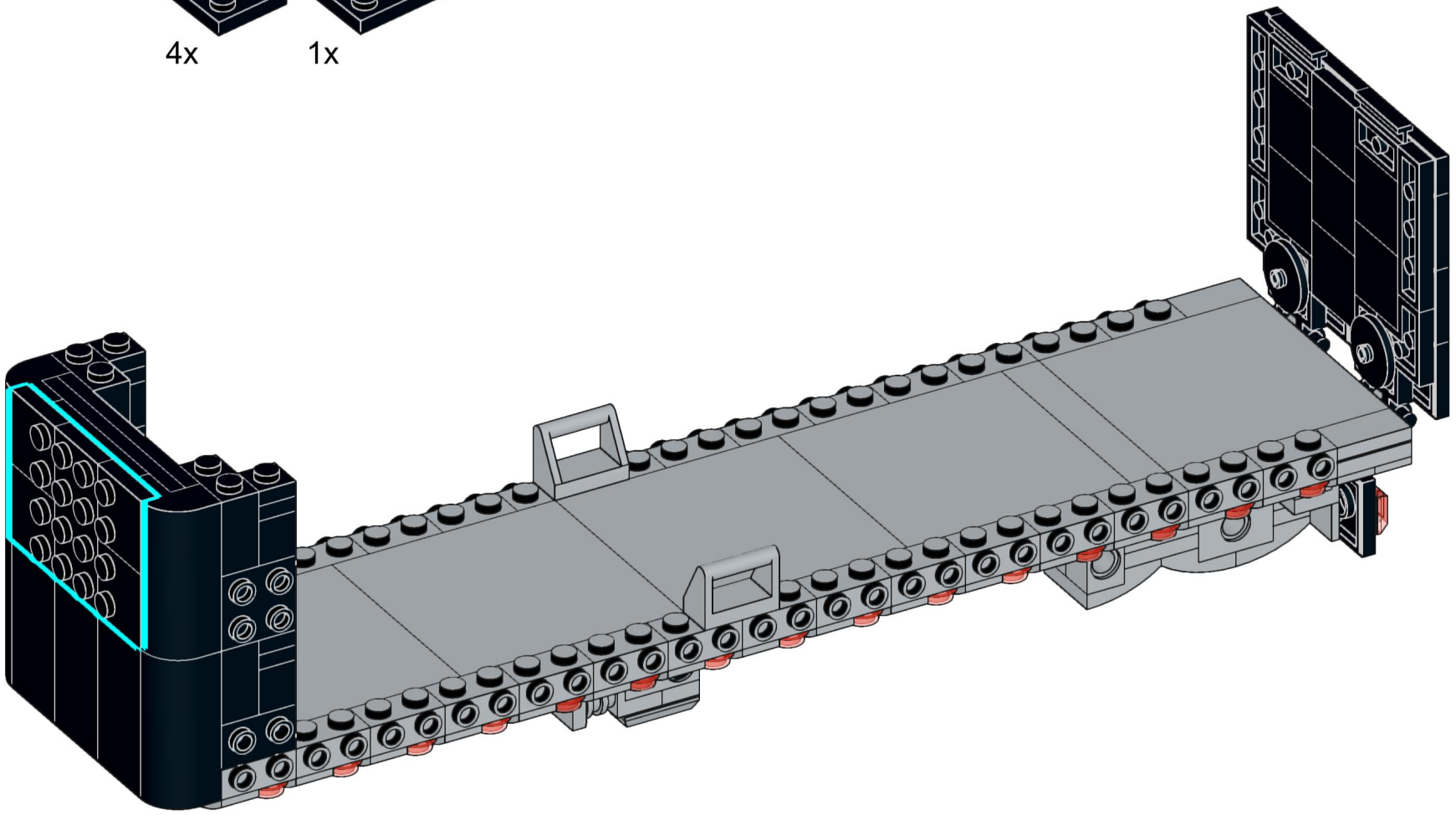

114



4x

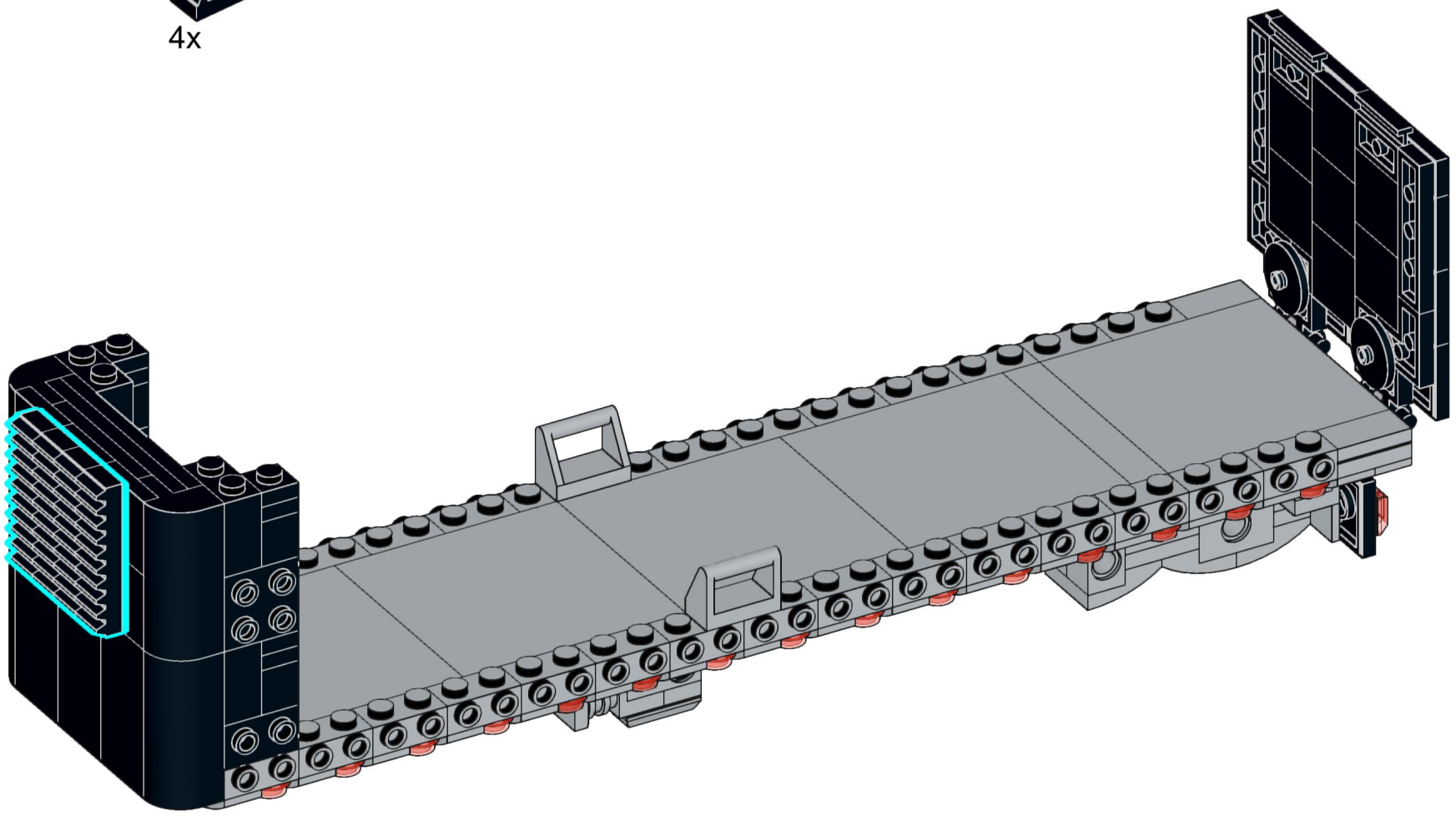

115

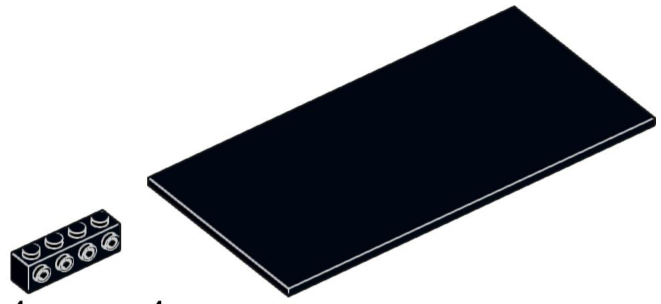

4x

4x

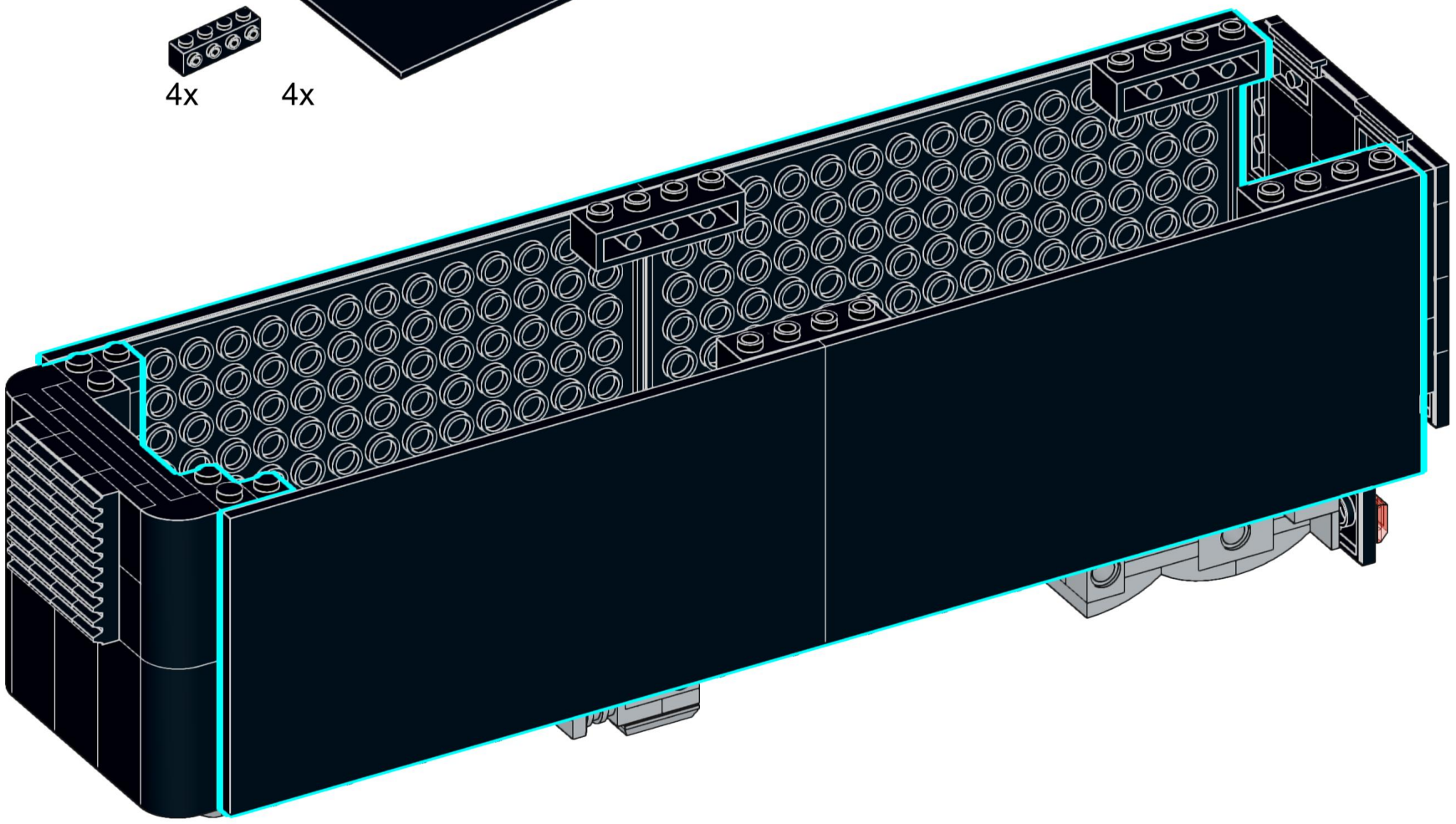

116

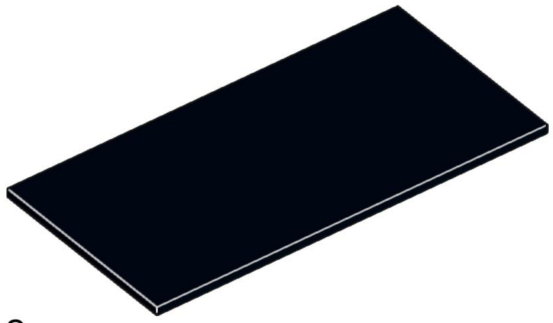

2x

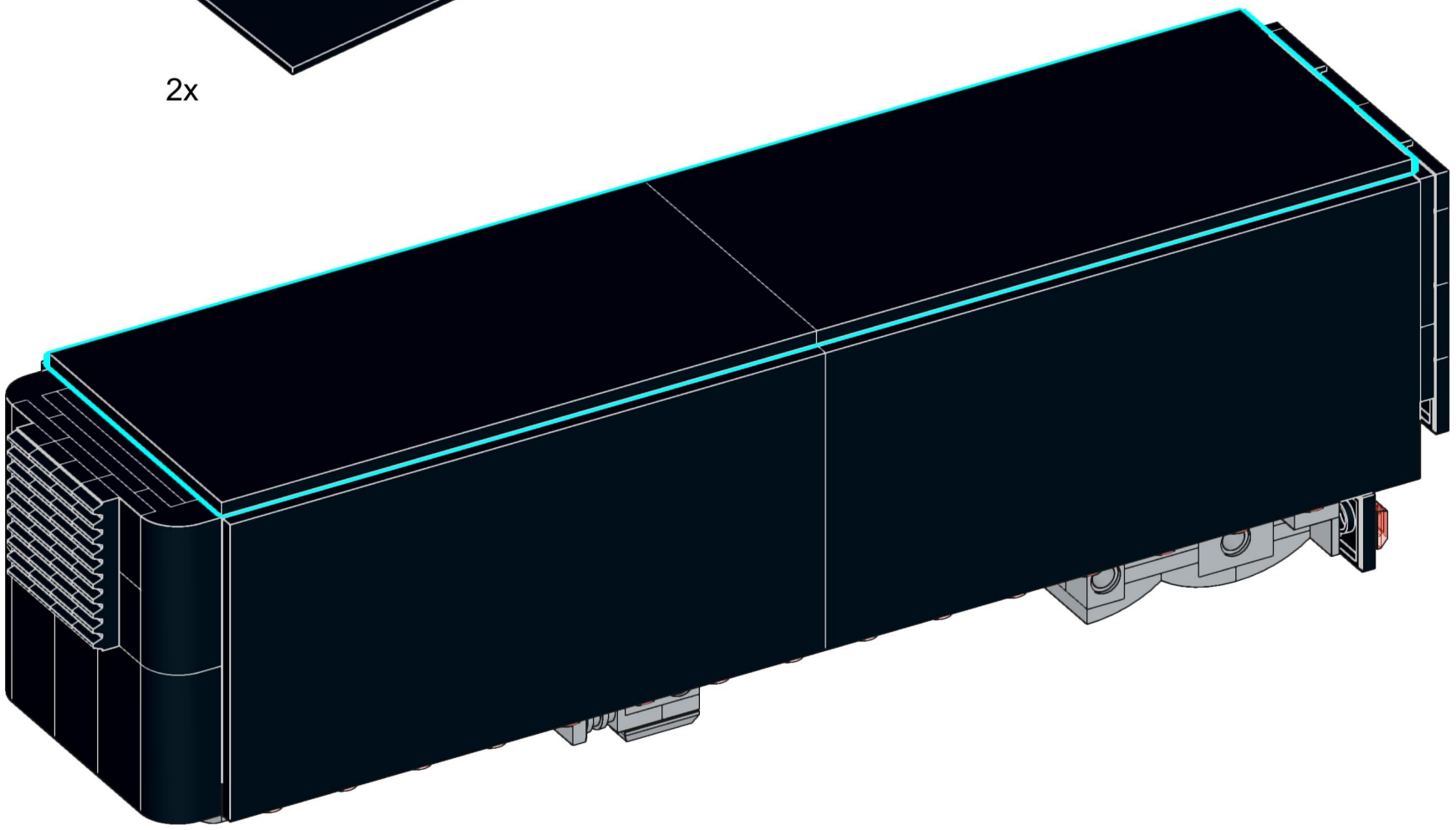

117



4x 2x

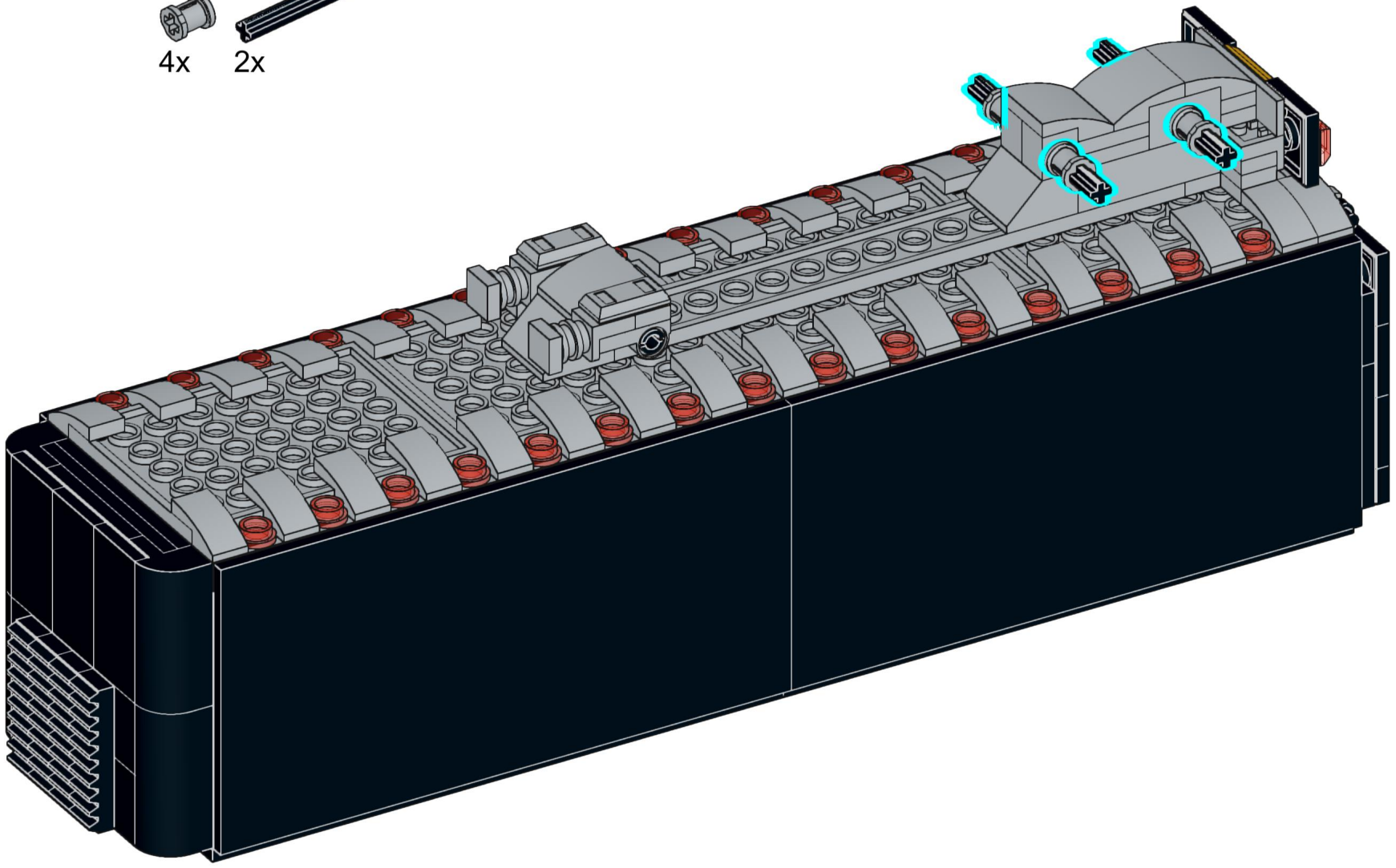

118

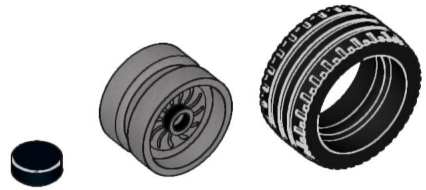

4x 4x 4x

119

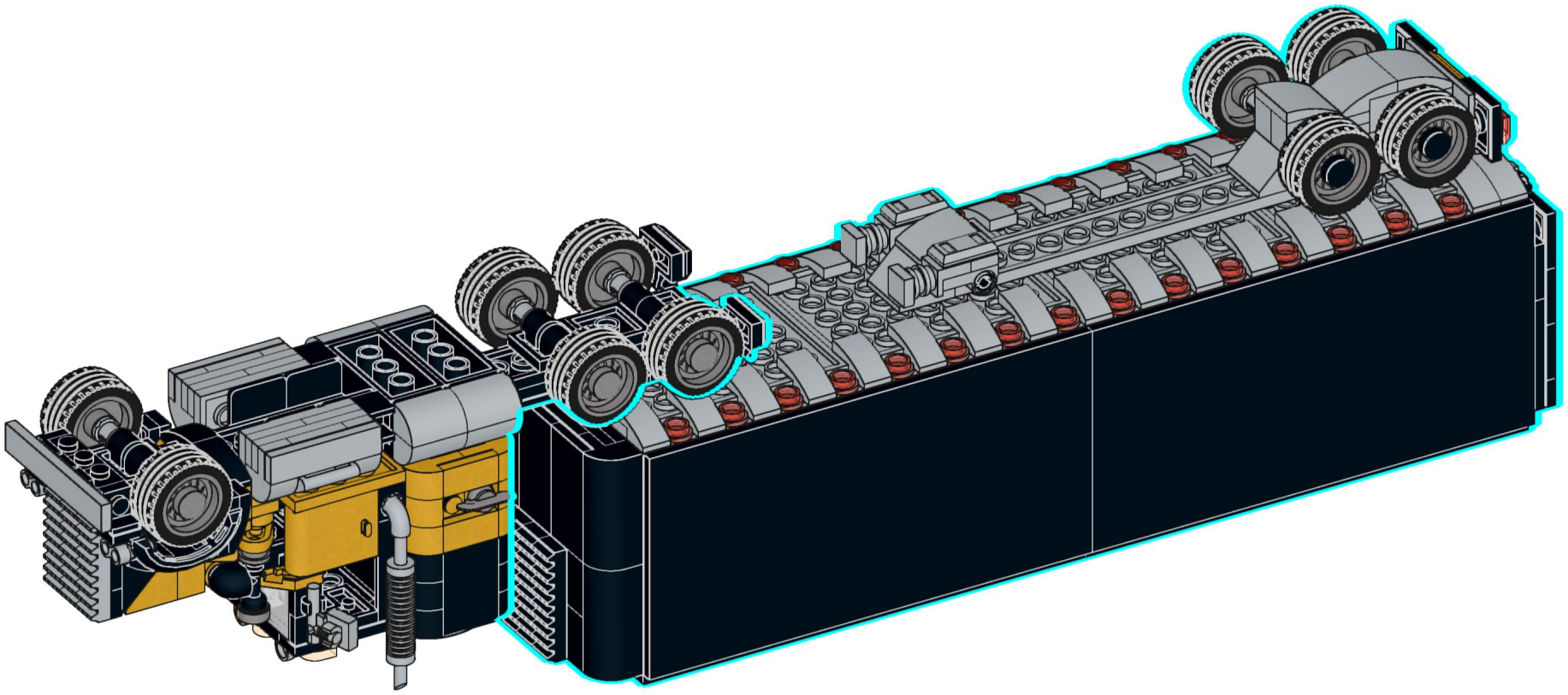

120



2x

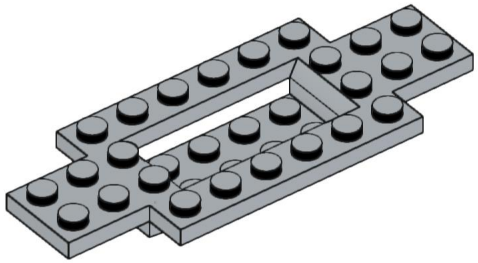

1x

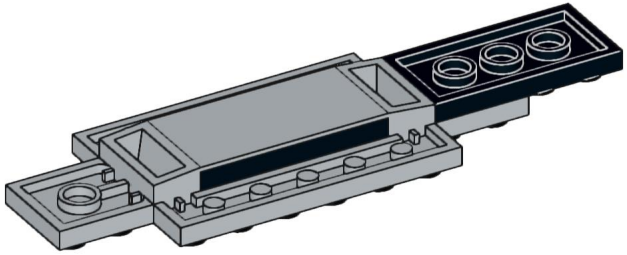

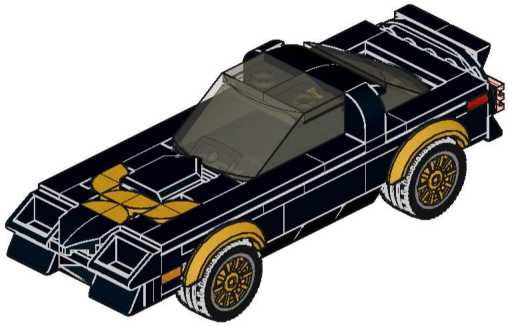

121



2x

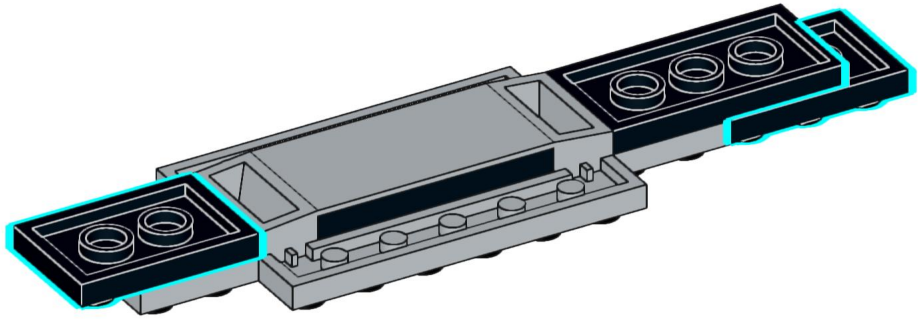

122

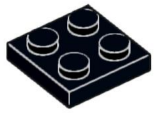

1x

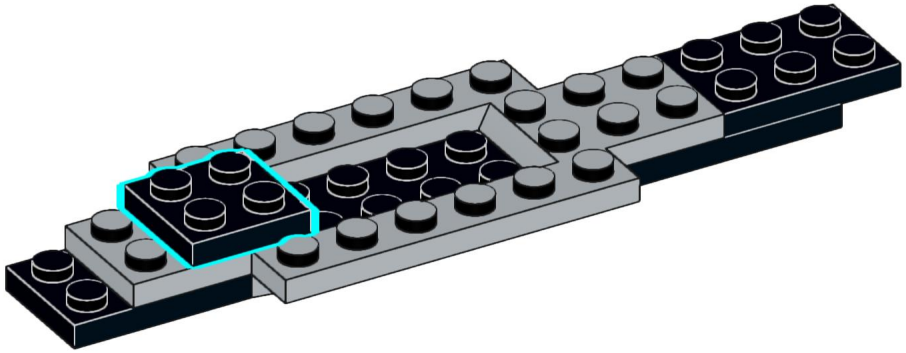

123

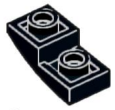

2x



1x

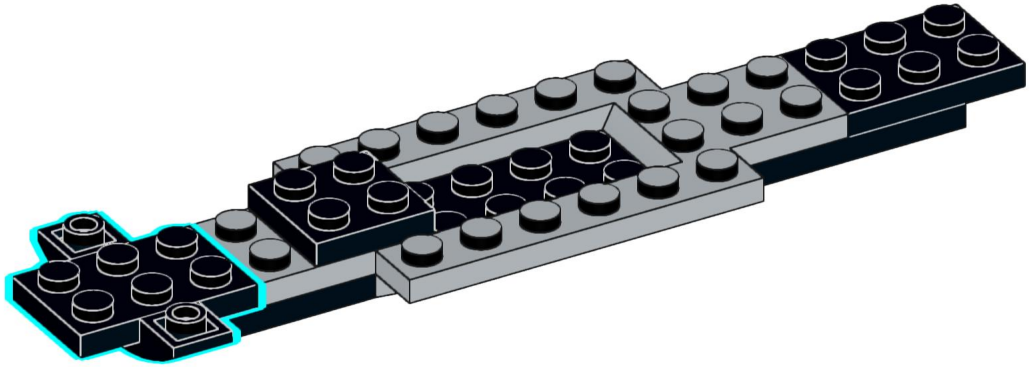

124

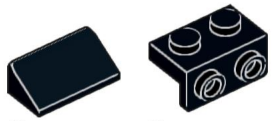

6x 6x

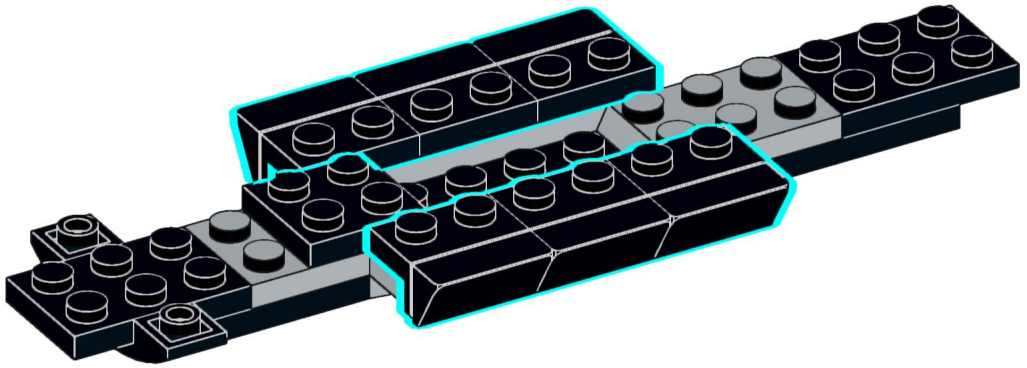

125

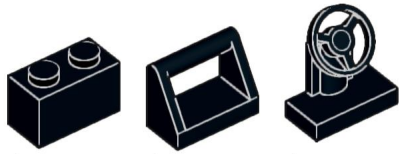

1x 1x 1x

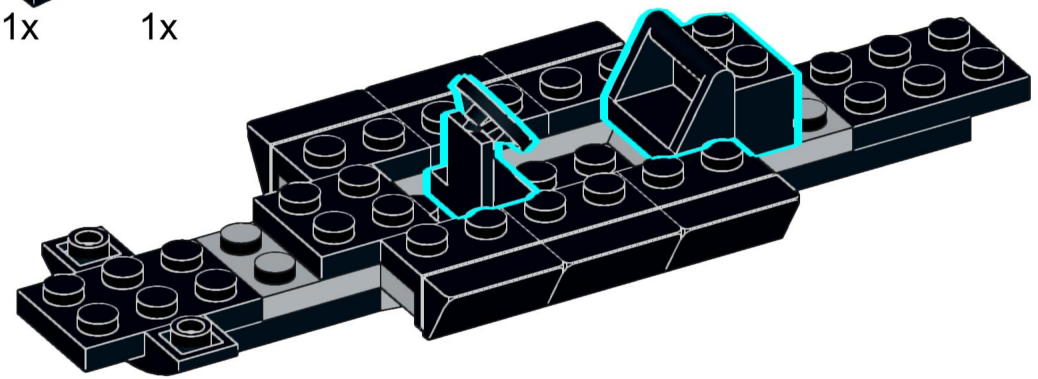

126

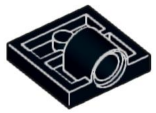

4x

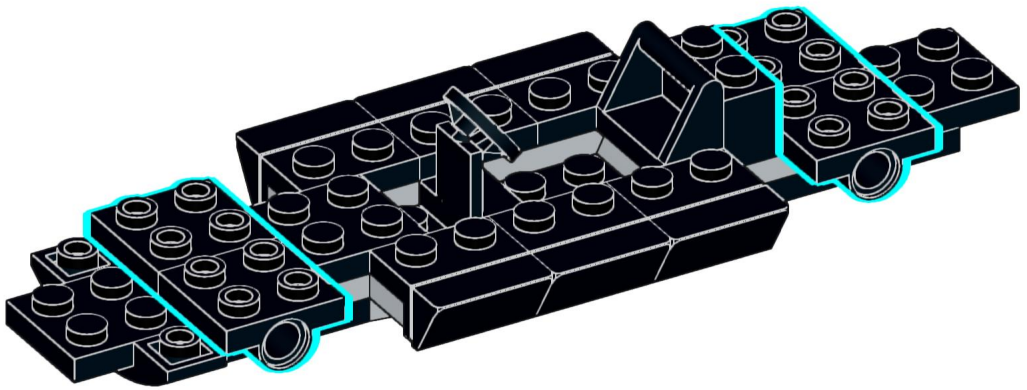

127



2x

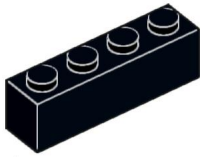

1x

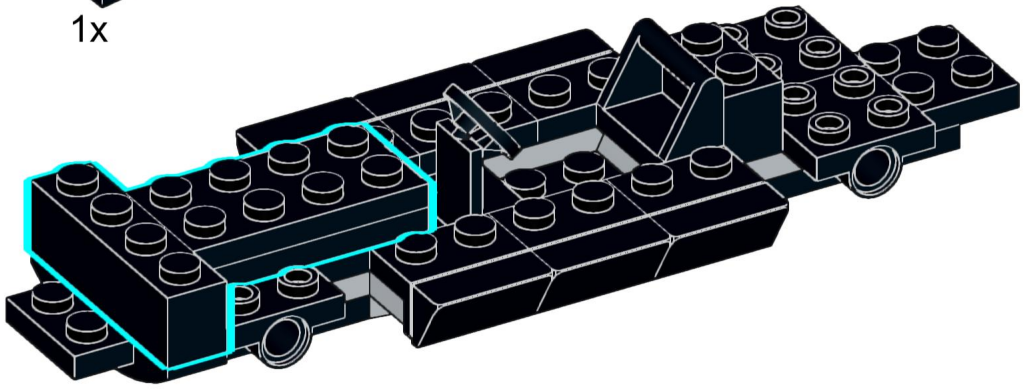

128

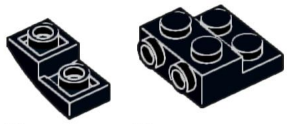

2x

2x

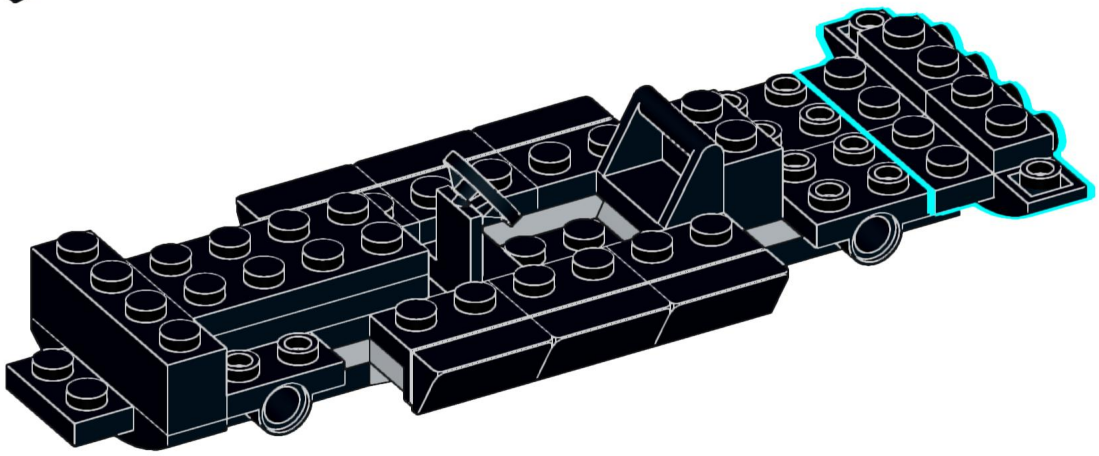

129

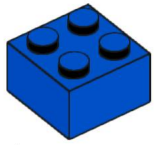

1x

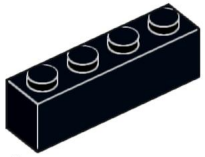

1x

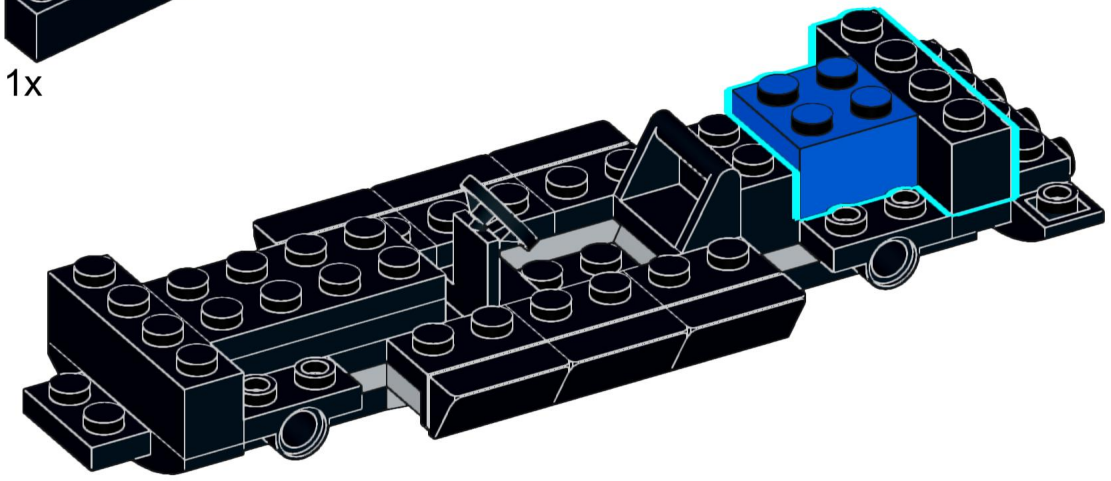

130



1x

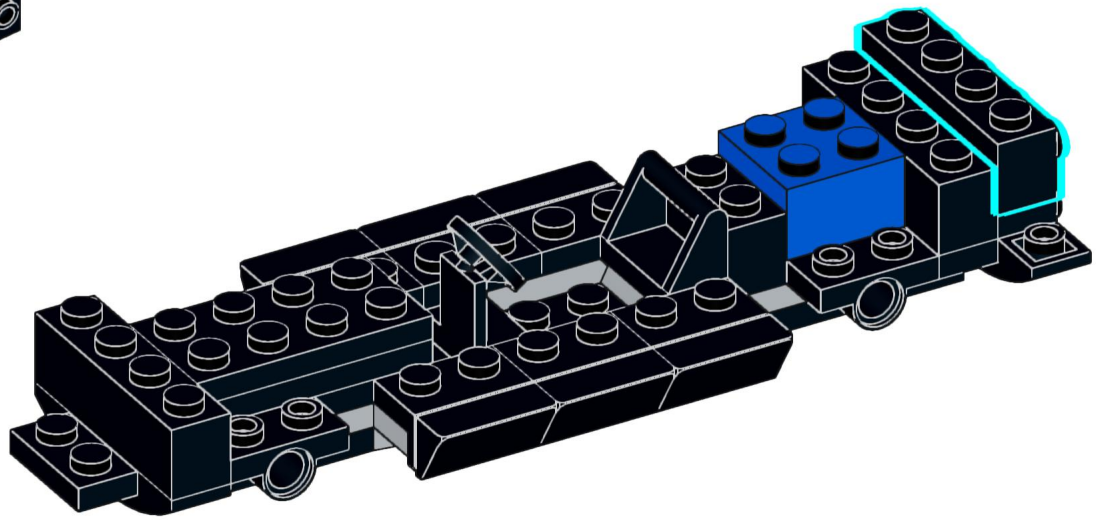

131

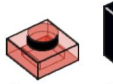

2x



2x

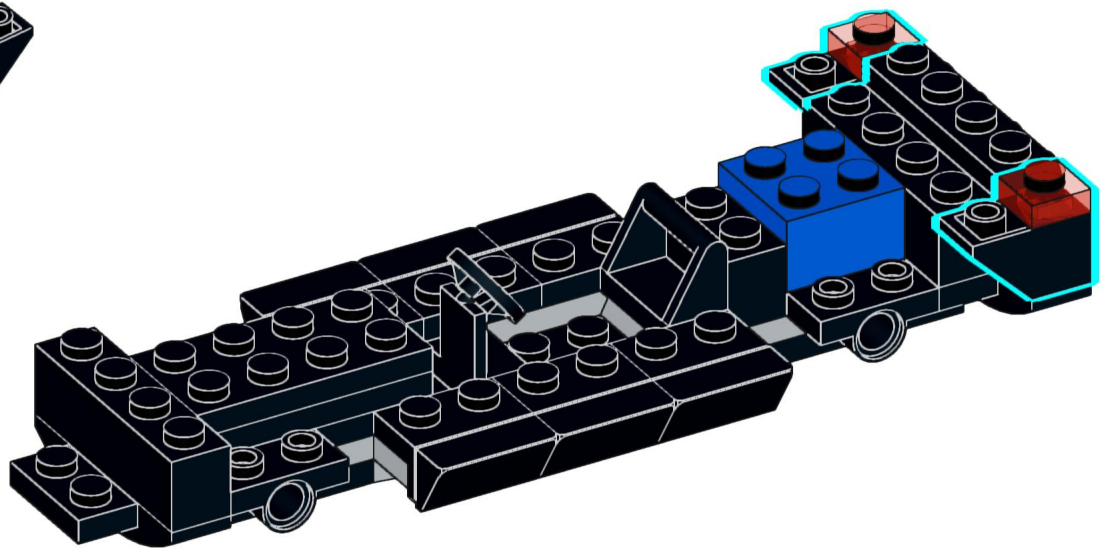

132



1x

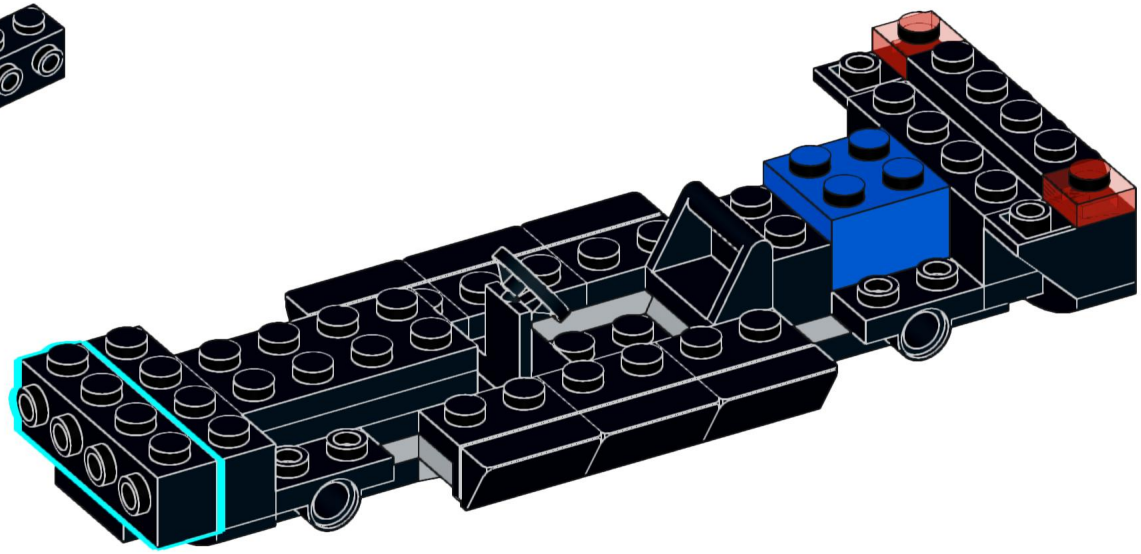

133

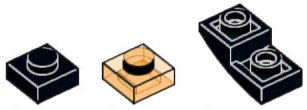

2x 2x 2x

134

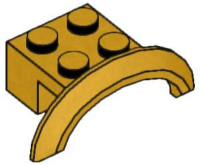

4x

135



4x

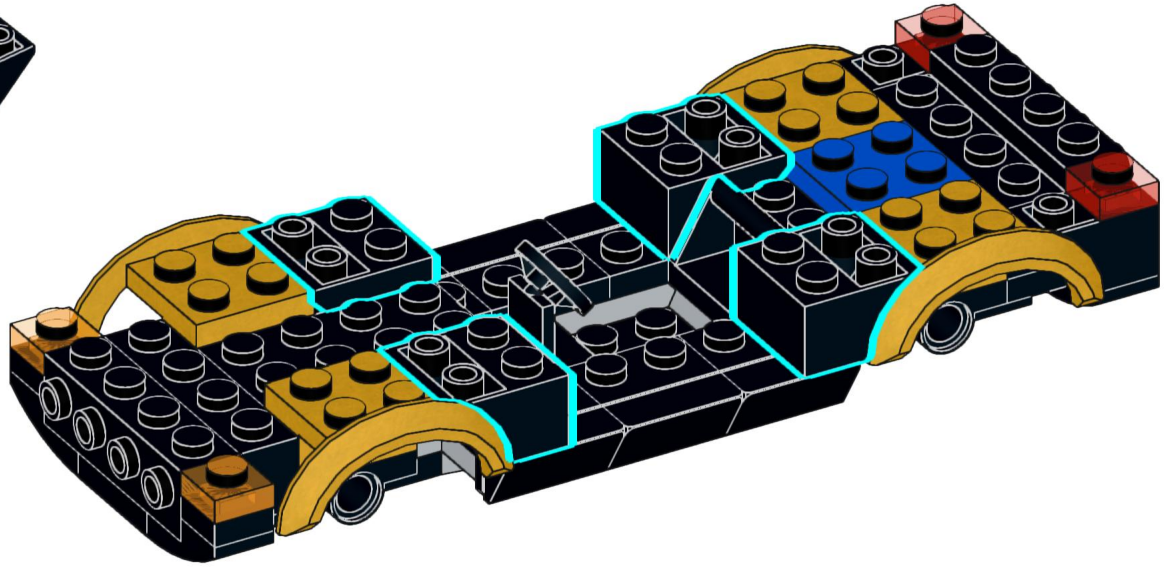

136



1x

1x

137

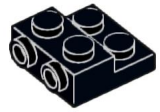

2x

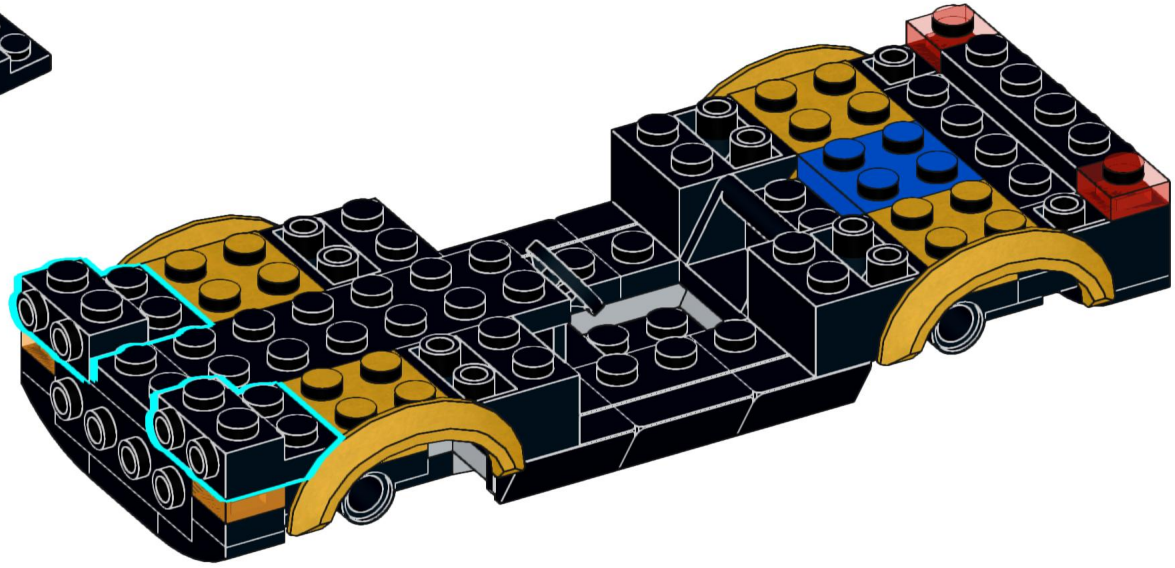

138



1x

139



2x

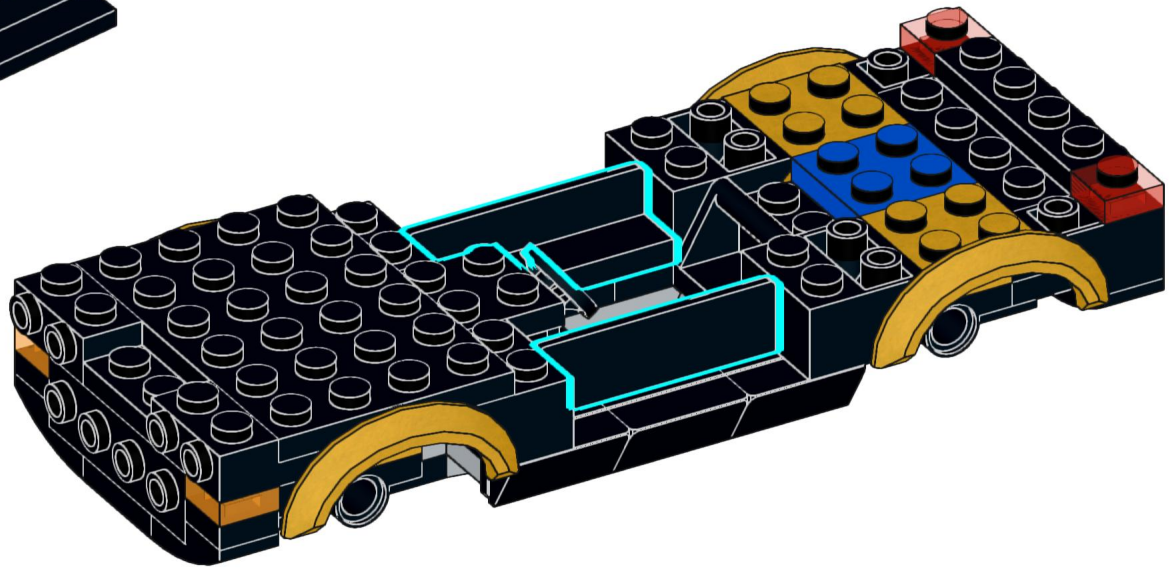

140

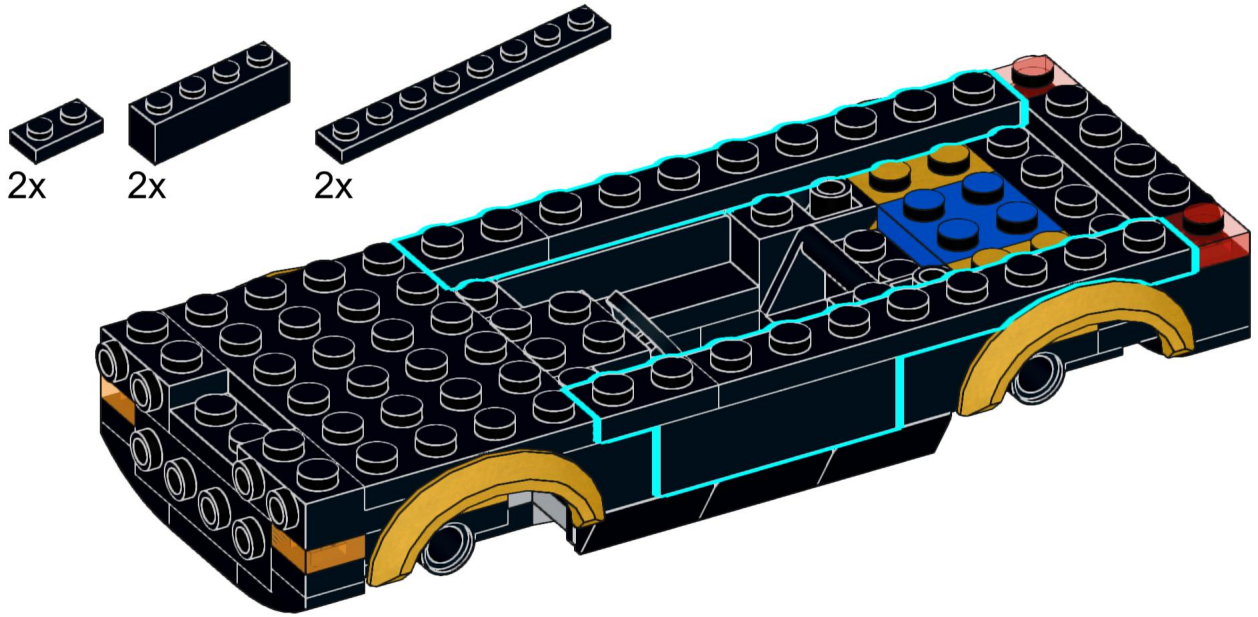

141

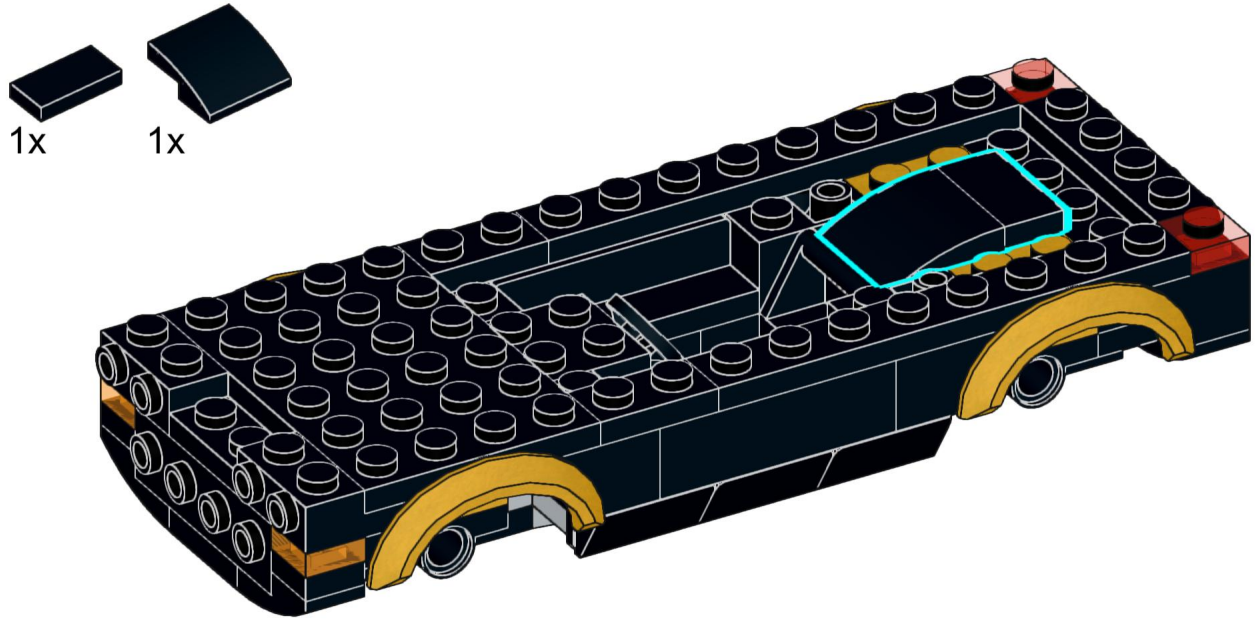

142



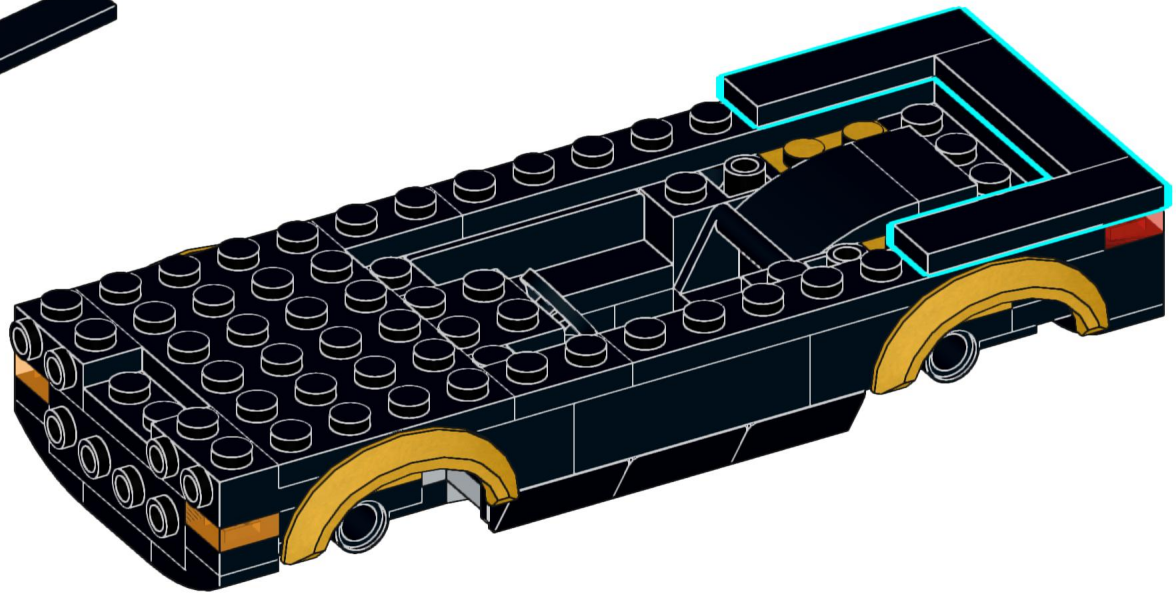

143

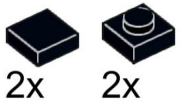

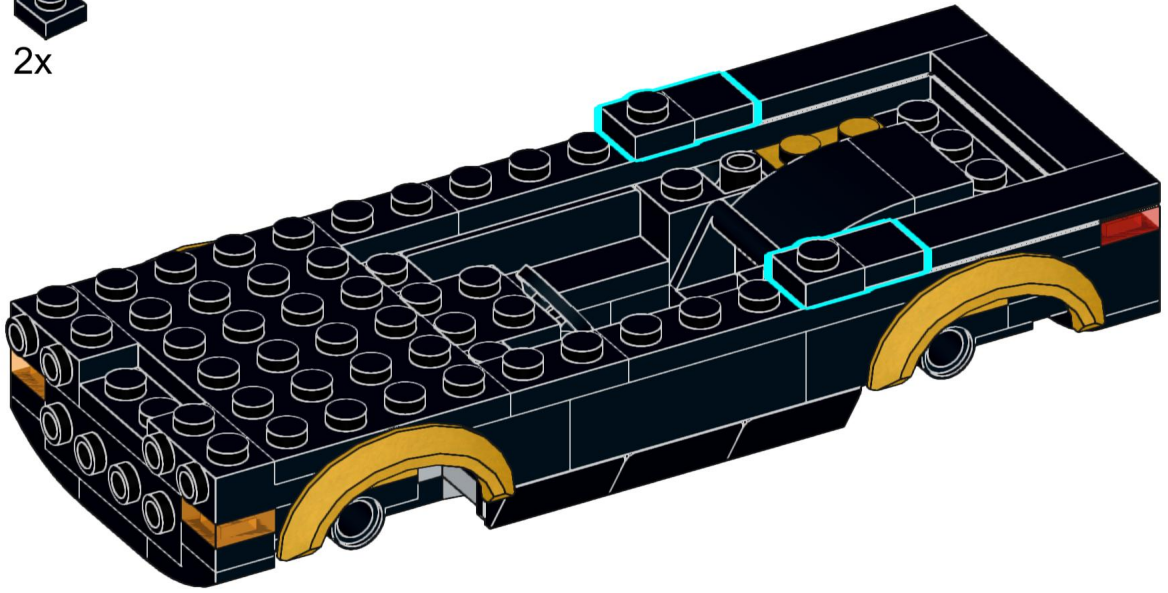

144

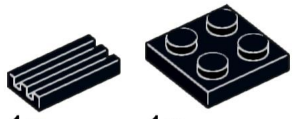

1x

1x

145



2x

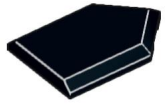

1x

146

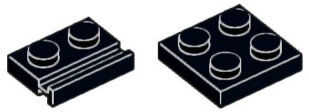

147



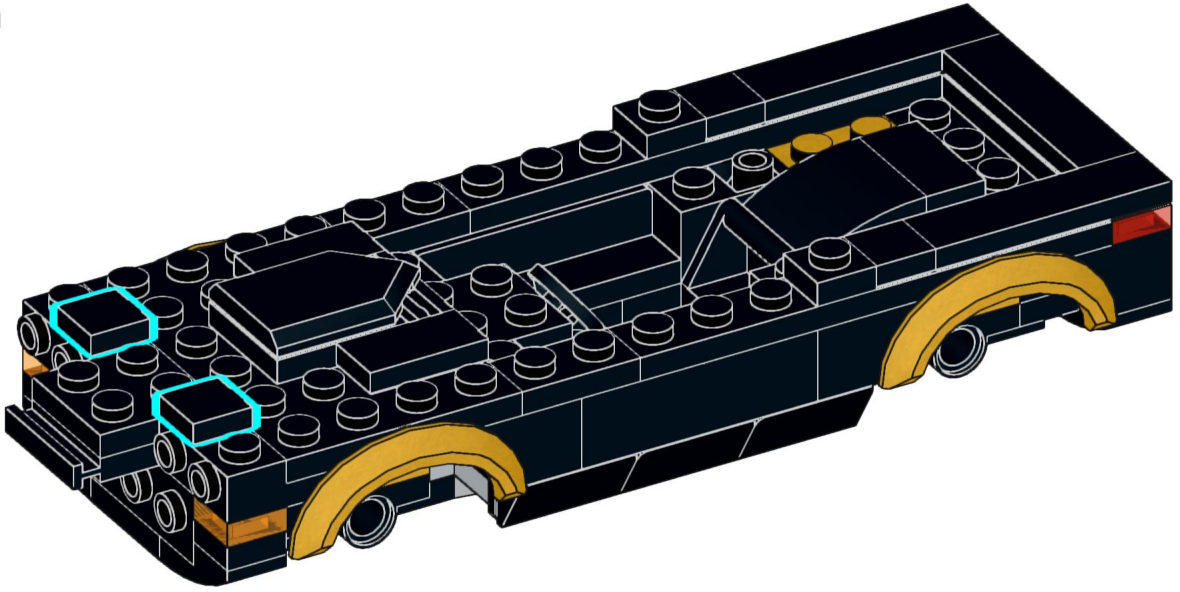

148

8x

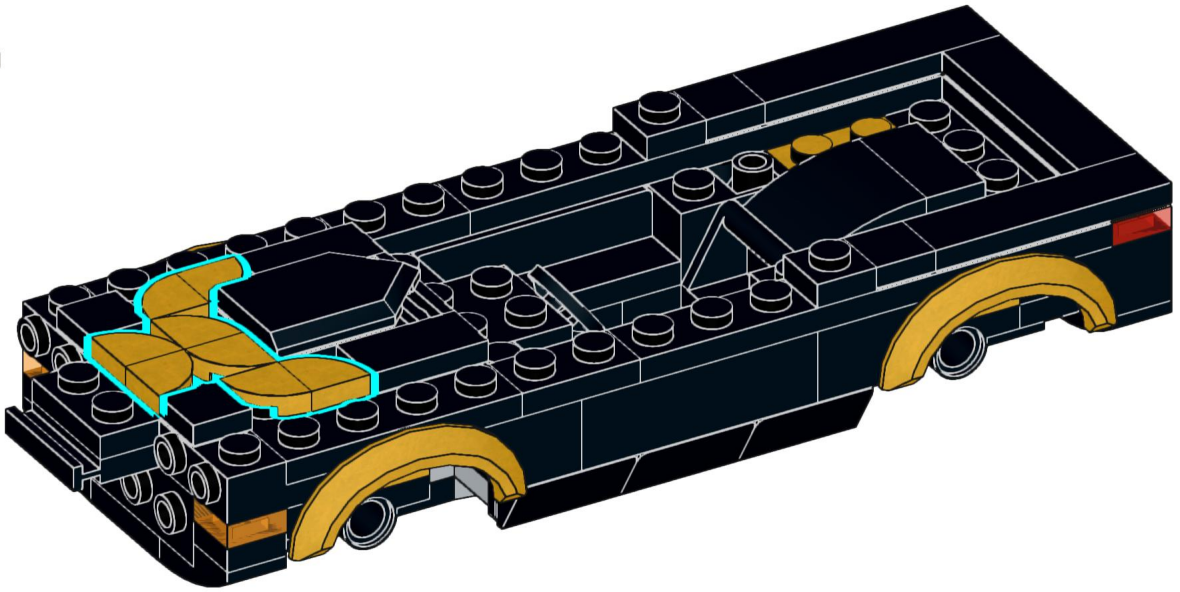

149

1x

1x

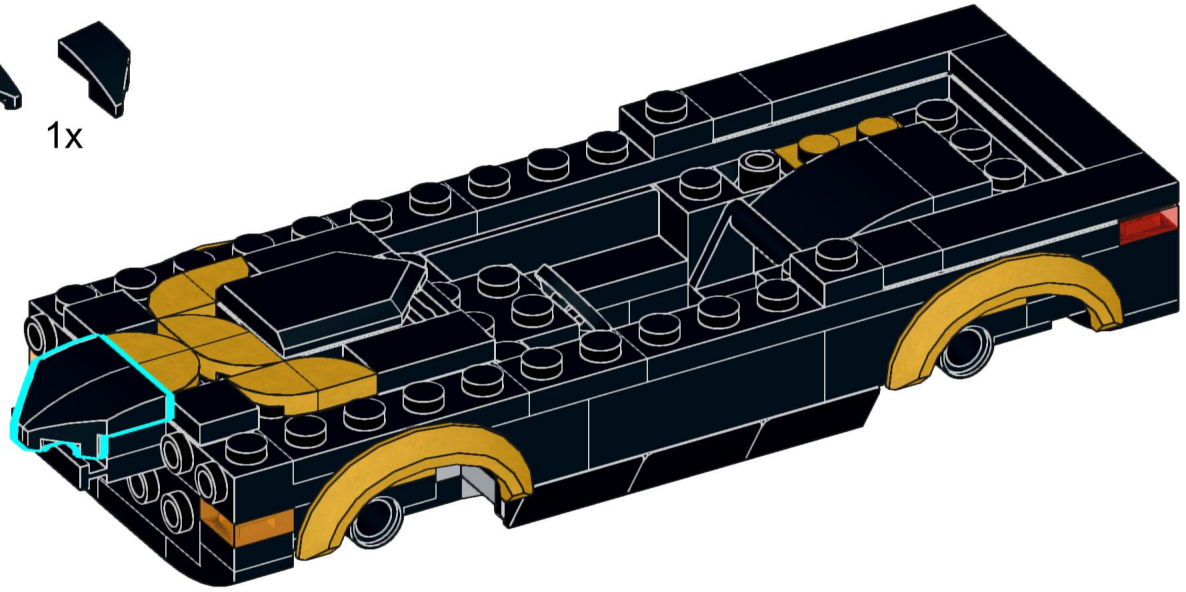

150



2x

151

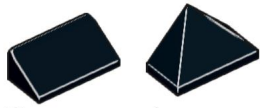

2x 1x

152

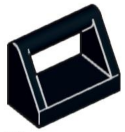

2x

153



3x

154

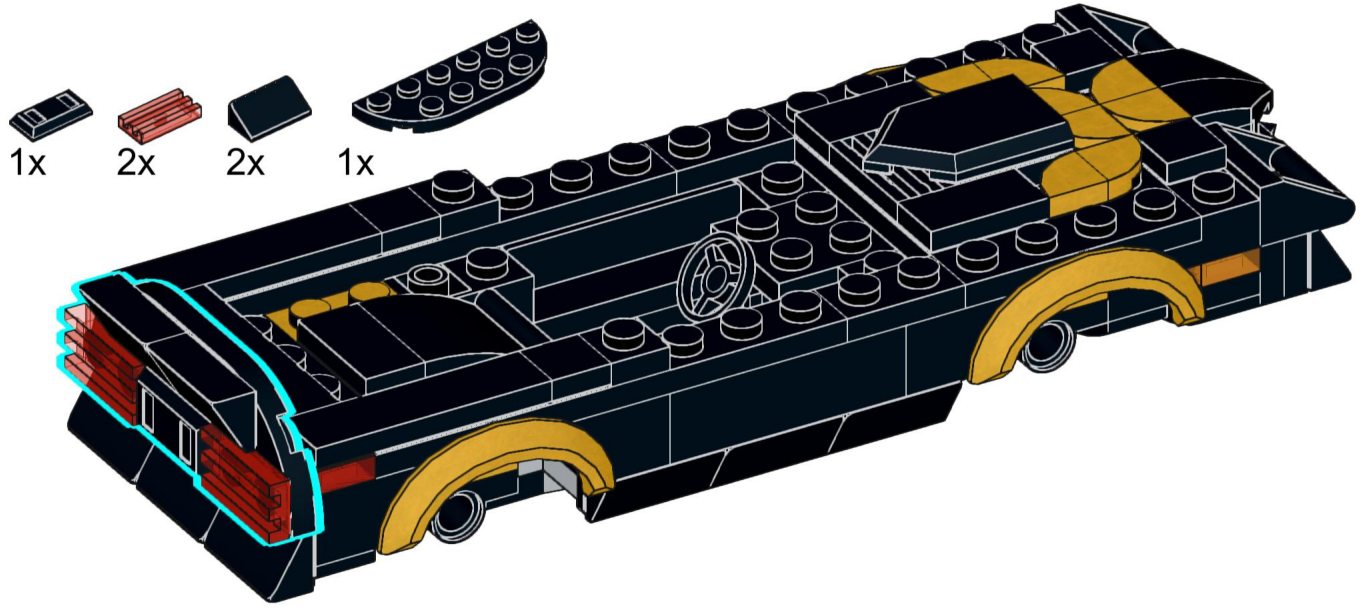

155

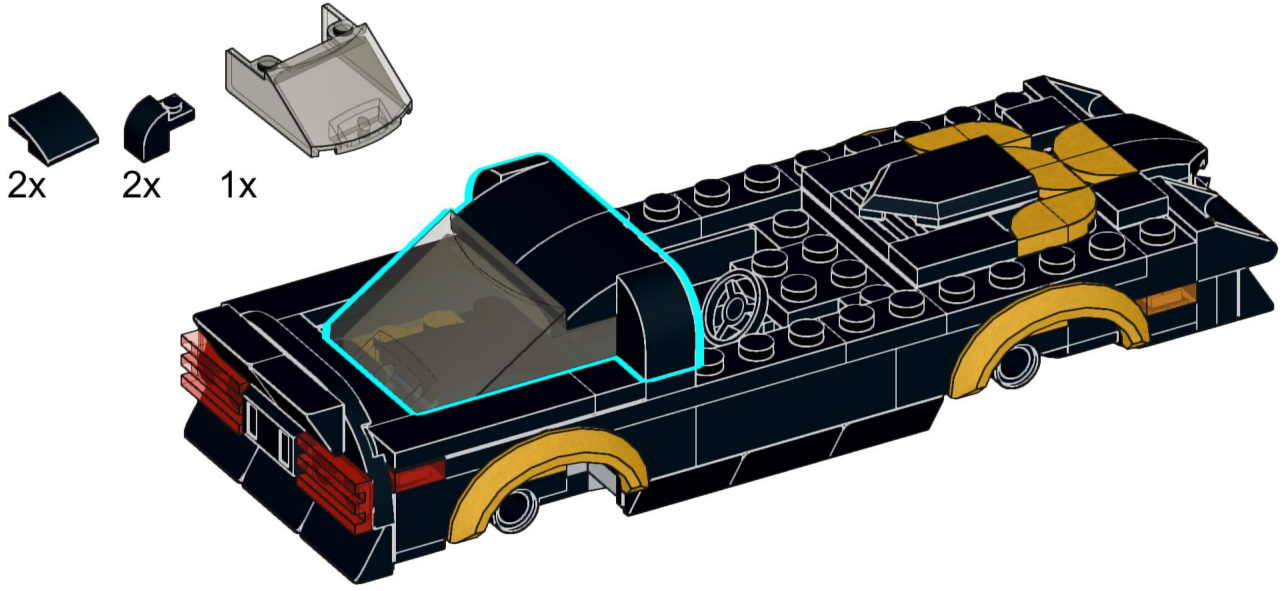

156

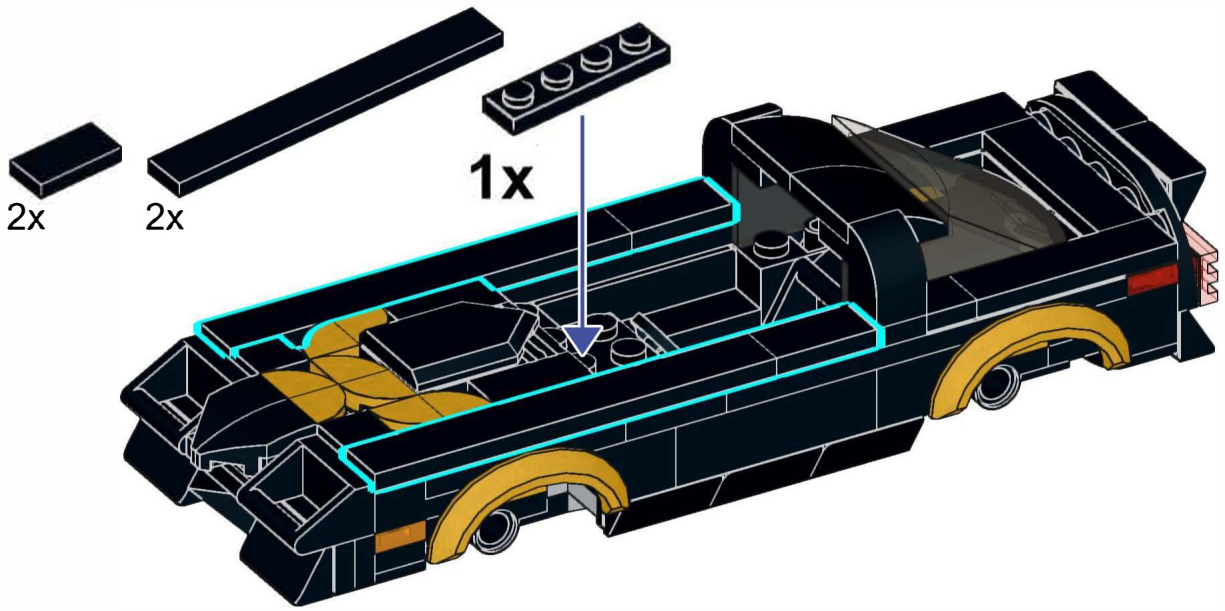

157

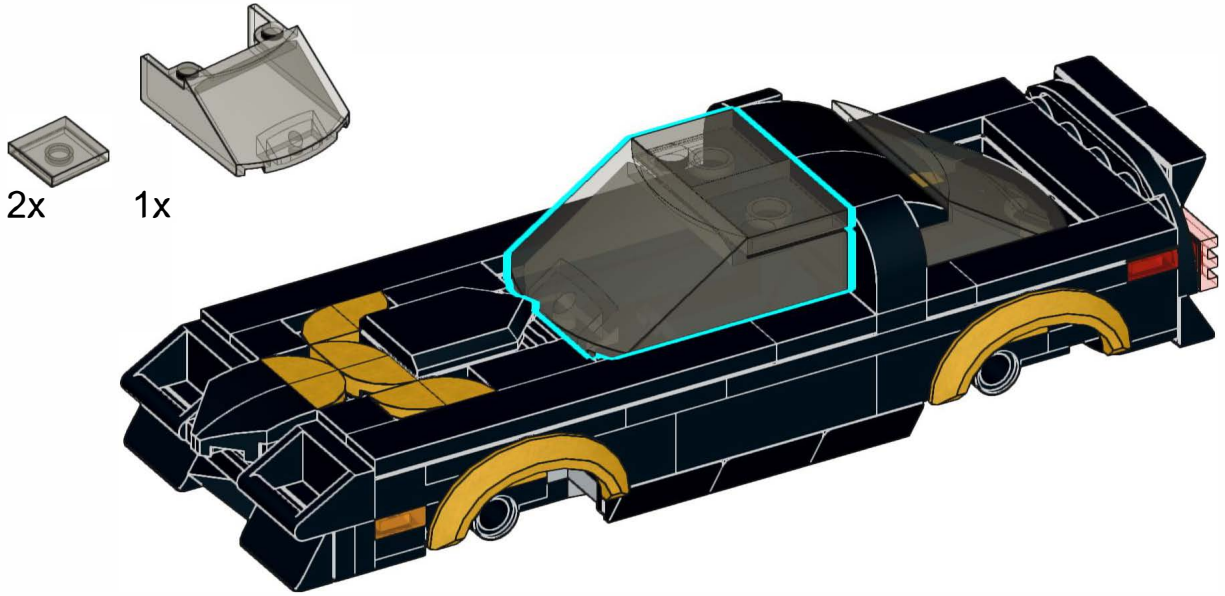

158

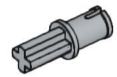

4x

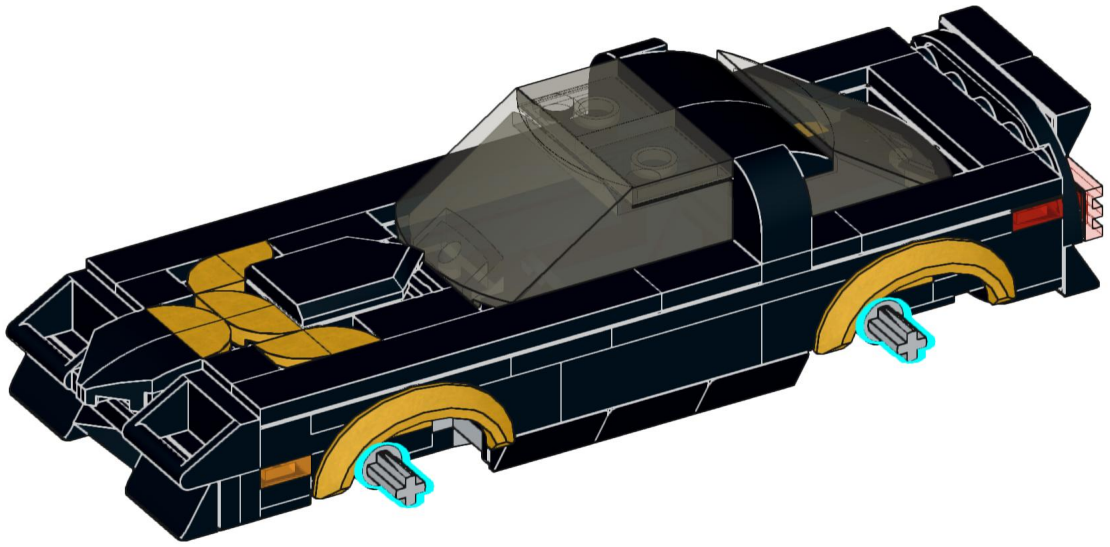

159



4x

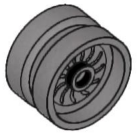

4x



4x

160

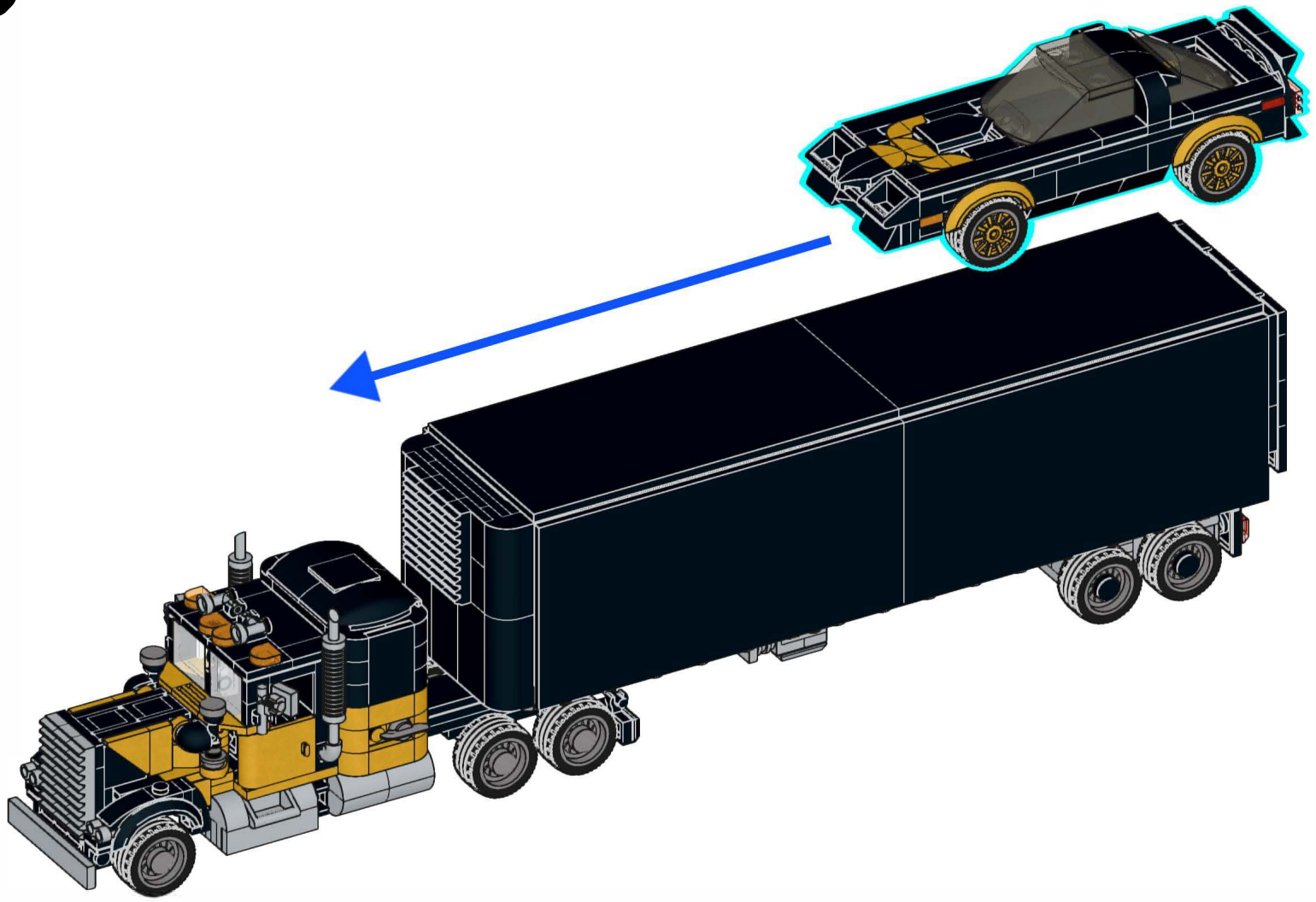

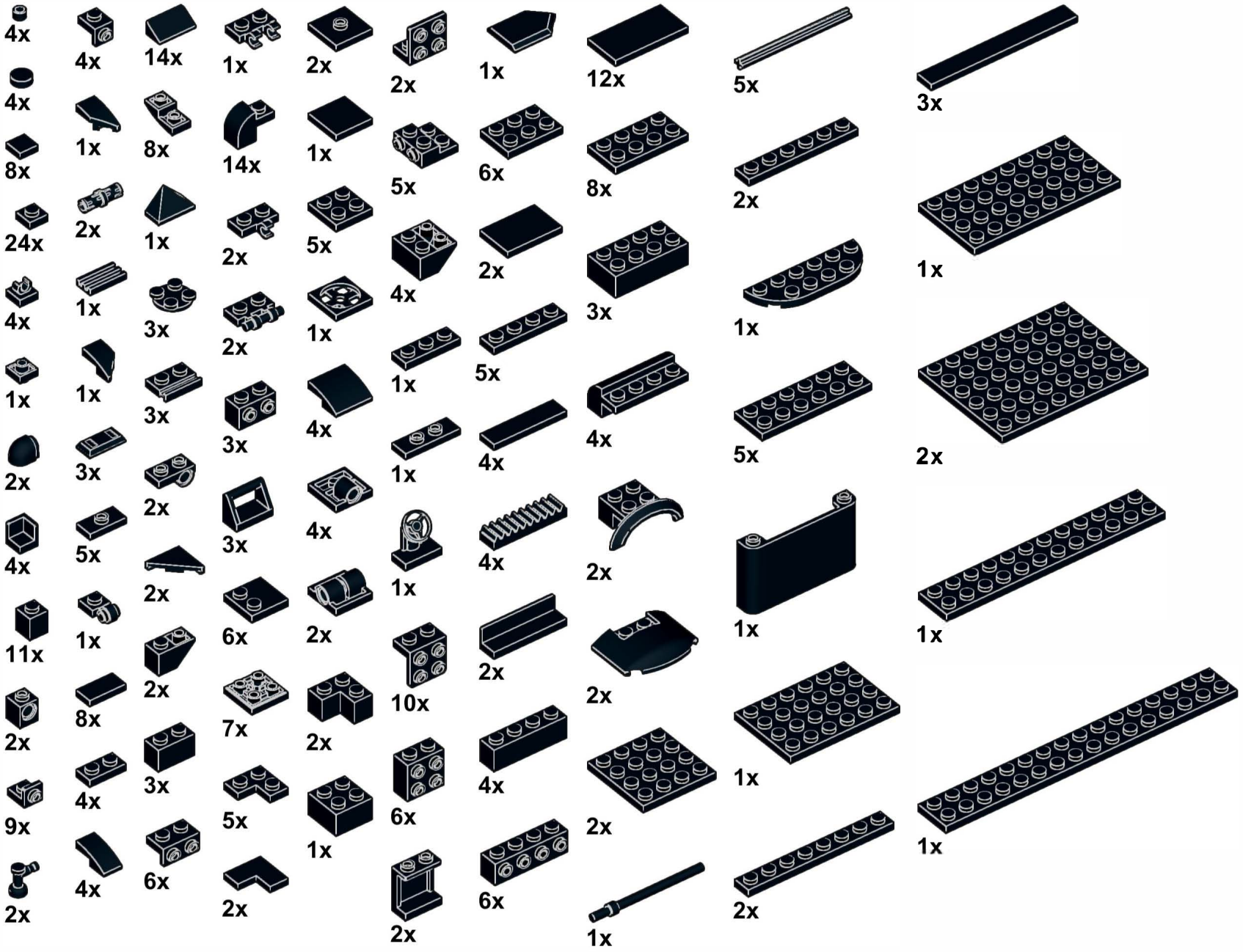
4x
4x
8x
24x
4x
1x
2x
11x
2x
9x
2x
4x
4x
1x
2x
1x
1x
3x
5x
1x
8x
4x
4x
14x
8x
1x
2x
3x
3x
2x
2x
2x
3x
2x
6x
7x
5x
2x
6x
3x
1x
1x
14x
2x
2x
3x
1x
2x
5x
1x
4x
4x
2x
2x
1x
1x
1x
2x
5x
1x
10x
6x
2x
2x
1x
6x
5x
2x
4x
4x
4x
2x
6x
1x
12x
8x
3x
4x
2x
2x
2x
1x
5x
2x
1x
1x
5x
4x
1x
2x
2x
1x
3x
1x
1x
2x
1x
1x
2x
1x
1x
2x
1x



6x
2x
4x
4x
10x
2x
2x
4x
2x
2x
4x
2x
4x
2x
2x
2x
6x
34x
2x
8x
2x
2x
2x
4x
4x
2x
32x
4x
4x
3x
2x
2x
1x
1x
2x
2x
1x
1x
1x
1x
2x
2x
5x
3x
4x
1x
1x
2x
2x
2x
2x
2x
2x
30x
2x
2x
4x
2x
2x
8x
2x
2x
2x
2x
14x
8x
4x
2x
2x
6x
8x
1x
1x
1x
4x
2x
2x
12x
2x
2x
1x
1x
1x
1x
1x
4x
1x
14x